AL-AEP-SAE

SAE DISPLAY

SAE DISPLAY

ASD - Automatisk Dampenhed

DS - Drikvælger

DANSK

GLORIA

betjeningsvejledning - DANSK

Læs omhyggeligt..... side 4
Sådan anvendes vejledningen ..... side 4
Generelle bemærkninger..... side 4
Præsentation..... side 5
Tilbehør ..... side 6
Rengøring ..... side 7
Kontroller og vedligeholdelse ..... side 8
Forslag til, hvordan der laves en god kop kaffe ..... side 9
Riskooversigt ..... side 9
Gloria AL-AEP-SAE ..... side 11
Gloria SAE-DISPLAY..... side 19
Gloria SAE-DISPLAY med ASD-DS ..... side 29

DANSK

Bemærk:
Ikke alt udstyr, der er nævnt i denne manual, markedsføres i Danmark.

GLORIA

betjeningsvejledning - DANSK

Læs omhyggeligt

Læs omhyggeligt hele denne vejledning, før produktet tages i brug.

Den indkøbte espressomaskine er designet og fremstillet med top-moderne metoder og teknik. Derved fastholdes kvalitet og driftssikkerhed i lang tid.

Dette hæfte beskriver fordelene på basis af produktet. Der er noter om, hvordan maskinen udnyttes bedst, hvordan den holdes i en konstant effektiv driftstilstand og hvordan eventuelle problemer løses.

Opbevar dette hæfte på et sikkert sted. Hvis det går tabt, kan der bestilles et nyt hos producenten.

NYD LÆSNINGEN... OG KAFFEN

Sådan anvendes vejledningen

Producenten forbeholder sig ret til at forbedre produktet. Vi garanterer ligeledes, at dette hæfte afspejler produktets tekniske tilstand på det tidpunkt, hvor det blev sendt på markedet.

Vi opfordrer desuden kunderne til at komme med forslag til forbedring af produktet eller vejledningen.

Generelle bemærkninger

- Kontroller maskinens tilstand efter at have fjernet emballagen. Tag den ikke i brug, hvis der er tvivlsspørgsmål, men kontakt i stedet forhandleren omgående.
- Emballagematerialet må ikke efterlades inden for børns rækkevidde, da det kan være farligt. Det tilrådes at beholde emballagen, indtil garantiperioden er udløbet.
- Kontroller, at netspændingen svarer til dataene på maskinens typeskilt.
- Installationen skal udføres i overensstemmelse med de gældende sikkerhedsnormer og af dertil uddannet personale. Forkert installation kan være til fare for personer, ejendele eller dyr.
- Denne maskine er kun fuldstændig sikker, hvis dens jording er korrekt udført i henhold til gældende sikkerhedsnormer. Det er vigtigt at kontrollere, at den overholder disse krav. Få hele systemet omhyggeligt kontrolleret af faguddannet personale, hvis der opstår tvivl. Producenten kan ikke stilles til ansvar for skader, der er opstået på grund af forkert jording af maskinen.
- Når maskinen er installeret, skal faguddannet personale installere en hovedafbryder i henhold til de gældende sikkerhedsregulativer. Denne afbryder skal have en kontaktåbning på mindst 3 mm.
- Det frarådes at bruge forlængerledninger eller fordelerstik. Hvis det ikke kan undgås, bør der kun anvendes fordelerstik og forlængerledninger, som er i overensstemmelse med de gældende sikkerhedsnormer. Overskrid aldrig den kW-værdi, der er angivet på fordelerstikket eller forlængerledningen, samt den maksimale effekt, der er angivet på fordelerstikket.
- Espressomaskinen er beregnet til tilberedning af varme drikke såsom kaffe, te eller varm mælk. Maskinen må kun benyttes til dette formål. Enhver anden anvendelse betragtes som forkert og derfor farlig. Producenten kan ikke drages til ansvar for eventuelle skader, der skyldes forkert eller ufornuftig anvendelse.
- Sluk for maskinen og tag stikket ud af hovedafbryderen før eventuel vedligeholdelse.
- Gennemfør de tiltag, der er angivet i denne vejledning, ved den daglige rengøring.

- Ved anvendelse af det elektriske udstyr skal flere sikkerhedsnormer overholdes:
  - Rør ikke ved maskinen, når hænder eller fødder er våde eller fugtige
  - Anvend ikke maskinen uden at have fodtøj på
  - Anvend ikke forlængerledninger i rum med brusere eller bad
  - Træk ikke i strømkablet for at tage stikket ud af kontakten
  - Udsæt ikke maskinen for regn, sol osv.
  - Lad ikke børn eller inkompetente personer betjene maskinen.
- Sluk for maskinen og træk stikket ud, hvis maskinen svigter eller fungerer dårligt. Foretag ikke selv reparationer på apparatet, men tilkald specialuddannet teknisk assistance.
- Alle reparationer skal udføres af producenten eller et autoriseret servicecenter, og der må kun anvendes originale reservedele. Hvis denne vejledning ikke overholdes, bortfalder garantien, og maskinens sikre funktion påvirkes.
- Maskinens strømkabel må ikke udskiftes af brugeren. Sluk for maskinen og kontakt dertil faguddannet personale, hvis strømkablet bliver beskadiget.
- Sluk for maskinen, tag stikket ud og lad faguddannet personale tømme den for vand, hvis den ikke længere skal bruges.
- For at sikre, at maskinen fungerer korrekt, skal producentens vejledning følges. Maskinen skal ligeledes serviceres regelmæssigt, og dens sikkerhedsanordninger skal kontrolleres af faguddannet personale.
- Undgå at have hænder eller andre legemsdele i nærheden af kaffestudser eller damp- og varmtvandsdyser. Dampen og vandet fra disse dyser kan give forbrændinger.
- Når maskinen er i drift, er damp- og vanddyserne samt filterholderne overhedede og skal håndteres med forsigtighed, dvs. kun berøres de angivne steder.
- Kopperne må først anbringes på den specielle kopvarmer, når de er helt tørre.
- De tallerkner, der hører til maskinen, skal placeres på kopvarmeren. Ingen andre genstande må placeres her.
- Maskinens garanti bortfalder, hvis maskinens komponenter håndteres på uautoriseret vis.

Præsentation

Espressomaskinen er udelukkende til professionel brug. Den er beregnet til tilberedning af varme drikke såsom te, cappuccino, tynd og stærk kaffe, espressokaffe osv. Der findes forskelligt tilbehør, som sikrer en praktisk og funktionel anvendelse af maskinen.

Hvis modellen har to eller flere grupper, kan den benyttes af to eller flere personer samtidig. Dette, samt at maskinen uden problemer kan brygge drikkevarer løbende, er en garanti for, at den kan udnyttes intensivt.

I det følgende gives der vejledning i at bruge maskinen korrekt. De forskellige tilbehørsdele, som leveres sammen med maskinen, vil også blive gennemgået.

i

Brugeren skal have en vejledning, der er tilstrækkelig til at kunne betjene maskinen korrekt. Det frarådes at benytte maskinen på en sådan måde, at den eller dens funktionalitet ændres. NÅR MASKINEN ER I DRIFT, INDEHOLDER KEDLEN DAMP OG VARMT VAND, SOM ER UNDER TRYK.

Tilbehør

Cappuccinobrygger

- Stik sugerøret ned i mælken
- Anbring kanden under cappuccinobryggerens studs
- Drej damphanen mod uret og luk for damphanen, når den ønskede mængde er opnået
- Hæld den opskummede mælk i kopperne med kaffe.

> Drej hanen (**1**) opad for at kunne lave varm mælk uden skum. Det bedste resultat opnås, hvis mælken ikke tappes direkte i kaffekoppen, men i en kande eller skål, hvorefter den opskummede mælk hældes i kaffen.
> Sørg for, at cappuccinobryggeren holdes ren som beskrevet i afsnittet "Rengøring".

stilling
Cappuccino

stilling
Varm mælk

Mælkeskummerdyse

- Sæt dysen (**A**) ned i mælken, så forstøveren er helt dækket
- Drej damphanen (**B**) mod uret
- Vent på, at mælken bliver varm og skummer
- Drej hanen (**B**) med uret, når den ønskede temperatur og opskumning er opnået.

Mælkeopskumningen justeres således:

- Anvend en skruenøgle til at skrue komponent (**A**) af mælkeskummerdysen.
- Anvend en skruetrækker til skruen (**D**) inden i komponenten:
  - drej med uret for at mindske opskumningen
  - drej mod uret for at øge opskumningen

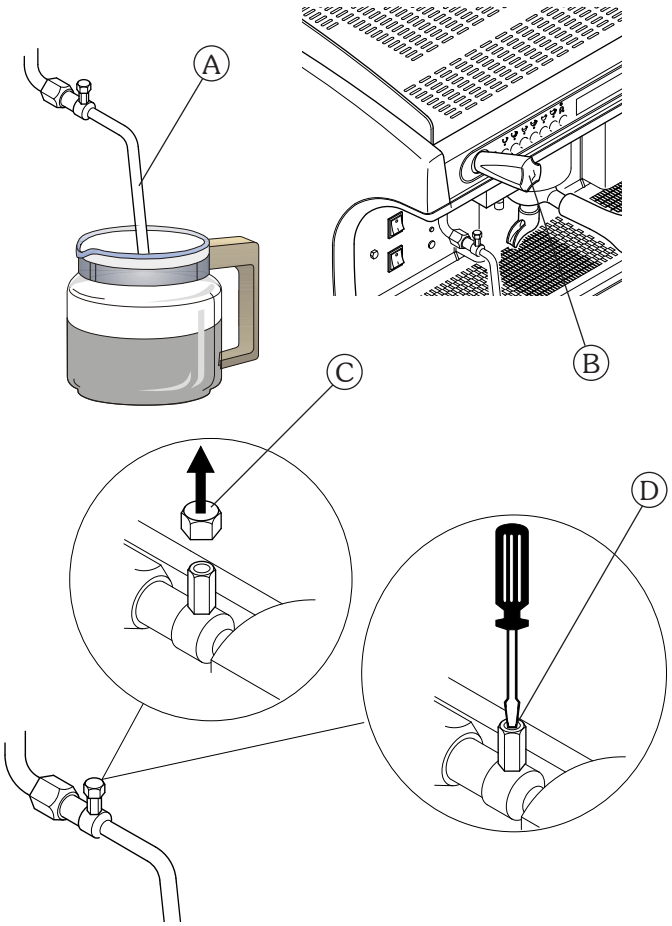

> Det anbefales at gentage processen uden mælk, hver gang skummeren har været i brug, for at holde den i orden.
> Hold altid dyseenderne rene ved at tørre dem af med en klud fugtet i lunkent vand.
> Vær altid yderst forsigtig i forbindelse med mælkeskummerdysen, da den afgiver damp med høj temperatur.

3-kopsstuds

Anvend 3-kopsstudsen (og ca. 21 g malet kaffe) for at kunne brygge 3 kopper kaffe samtidig.

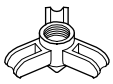

Rengøring

For at gøre rengøringen og maskinens funktion optimal er det nødvendigt med mange forskellige enkeltstående rengøringsopgaver på maskinens dele og tilbehør samt kabinettet. De her oplyste tidsangivelser gælder normal anvendelse af kaffemaskinen. Hvis maskinen anvendes intensivt, skal den rengøres oftere.

Filter og filterholder

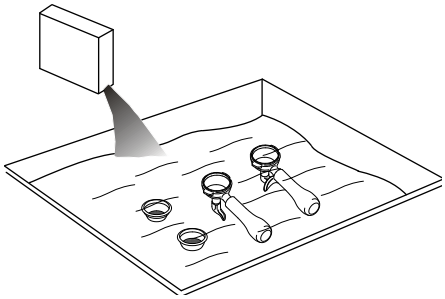

Filtrene og de dertilhørende filterholdere skal rengøres dagligt i varmt vand. Det er bedst at lade dem ligge i blød i varmt vand natten over, så de fedtede kaffeaflejringer kan blive opløst.
Det tilrådes at tilsætte et brev eller en tablet specialrengøringsmiddel til vandet og derefter skylle altsammen med vand.
Hvis filtre og filterholdere ikke rengøres dagligt, vil det påvirke kaffekvaliteten negativt og give problemer såsom dårlig udnyttelse af kaffen samt grums i bunden af koppen.

Hulplade og fikseringsring

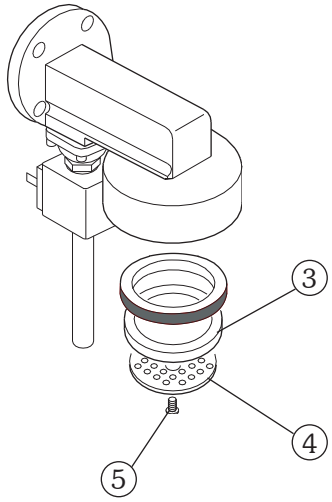

Både hulpladen **(4)** og dens fikseringsring **(3)** bør rengøres hver uge i varmt vand. For at gøre dette, skal skruen **(5)** løsnes og de to dele tages ud af brygenheden.

Dampdyser

Damprørene skal altid holdes rene. Kontroller enderne på dampdyserne og rengør dem hver måned. Rens dysehullerne med en tynd nål.

Bryggrupper (undtagen AL-version)

Bryggruppernes indre dele skal rengøres én gang om ugen på følgende måde:

- Udskift filterholderens normale filter med et faststoffilter
- Hæld en teskefuld velegnet rengøringsmiddel på faststoffiltret, og sæt filterholderen i gruppen
- Start gruppen ved at aktivere brygknappen
- Gentag ovennævnte arbejdsgange, indtil vandet er rent
- Sluk og fjern filterholderen fra gruppen
- Skyl en ekstra gang for at fjerne eventuelt tilbagesiddende rengøringsmiddel.

i Der må ikke anvendes et faststoffilter til rengøring af maskiner med vippegreb (AL)

Kabinet

Kabinettet skal rengøres med en klud, der er skyllet op i varmt vand. Brug ikke slibende rengøringsmidler, da det kan ridse kabinettet.

Mølle-doserer

Rengør glasklokke og doserer både ind- og udvendigt én gang om ugen med en klud opskyllet i lunkent vand.

Cappuccinobrygger

Vær særlig omhyggelig ved rengøring af cappuccinobryggeren, og følg denne vejledning:

- Start med at vaske dypperøret i vand og lade et brygforløb køre nogle få sekunder
- Drej den roterende del (**1**) 90° til **pos. B** (mælkeudløbsrøret lukkes)
- Luk damp ud, mens sugerøret holdes op i luften (cappuccinobryggeren kører uden væske)
- Vent ca. 20 sekunder, mens cappuccinobryggerens indre renses og steriliseres
- Luk for dampen og stil den roterende del tilbage i **pos. A**
- Hvis luftindtaget er blokeret (**2**), rengøres det forsigtigt med en nål.

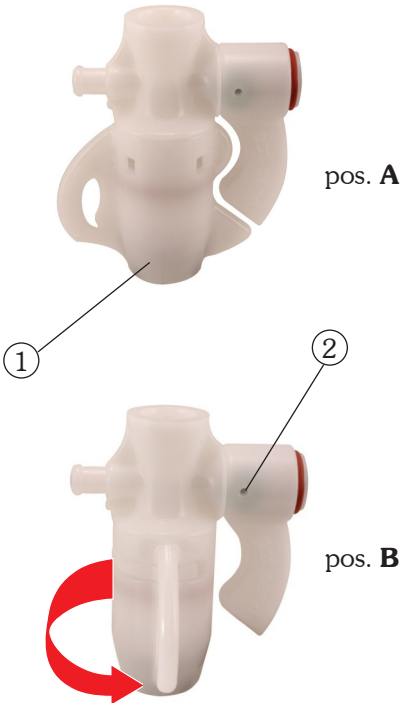

i Det tilrådes at rengøre cappuccinobryggeren regelmæssigt for at undgå driftssvigt og sikre god hygiejne i systemet

Kontroller og vedligeholdelse

For at sikre, at maskinen hele tiden fungerer sikkert og effektivt, er det nødvendigt at vedligeholde den. Det er især vigtigt at bede teknisk service gennemføre et gennemgribende serviceeftersyn af maskinen mindst én gang om året.

Automatik

Kontroller følgende regelmæssigt:

- Kontroller pumpetrykket med et manometer. Trykket bør være ca. 8-9 bar. Kontakt tekniske service, hvis der opstår uregelmæssigheder
- Kontroller ligeledes kedeltrykket med et manometer. Dette tryk bør være 0,8-1,2 bar. Også i denne forbindelse kan der være behov for hjælp fra teknisk service
- Kontroller filtrene for slid, hvis der er skader på kanterne, og kontroller, om der kommer kaffegrums i koppen. Udskift om nødvendigt filtrene.

Mølle-doserer

Kontroller følgende regelmæssigt:

- Kontroller mængde, som bør være på ca. 6-7 g ad gangen, og juster om nødvendigt mængden
- Hold altid øje med formalingsgraden, og lav den om nødvendigt om
- Kontroller møllen for slid. Dens valser skal udskiftes, hvis der er for meget pulver i den malede kaffe (valserne holder normalt til ca. 600 kg kaffe).

Forslag til, hvordan der laves en god kop kaffe

Det er vigtigt, at det benyttede vands hårdhed ikke overstiger 6-9 °dH, hvis der skal brygges kvalitetskaffe. Hvis vandets hårdhed overstiger disse værdier, tilrådes det at benytte en vandblødgører.

Undlad at benytte vandblødgører, hvis vandets hårdhed er under 6 °dH. Hvis vandet smager usædvanlig kraftigt af klor, bør der installeres et specielt filter.

Det frarådes at opbevare store lagre af kaffebønner. Mal aldrig store mængder kaffe. Anvend hele den mængde, dosereren indeholder, og sørg om muligt for, at al kaffe bruges samme dag. Køb aldrig malet kaffe, da det hurtigt bliver for gammelt.

Foretag nogle få arbejdsgange uden væske, hvis maskinen ikke har været i brug nogen tid (2-3 timer). Sørg for at rengøre og vedligeholde maskinen regelmæssigt.

Risikooversigt

Af dette afsnit fremgår det, hvilke risici brugerne kan blive udsat for, hvis de specifikke sikkerhedsstandarder, beskrevet i dette hæfte, ikke overholdes.

Maskinen skal have en effektiv jordtilslutning
Hvis det ikke er tilfældet, kan maskinen være kilde til farlige elektriske udladninger. Jordtilslutningen muliggør afladning af elektricitet til jorden.

Maskinen må ikke vaskes med rindende vand
Anvendes der højtryksvand direkte på maskinen, kan det elektriske udstyr blive alvorligt beskadiget. Brug aldrig vandstråler til at vaske nogen dele af maskinen.

Vær forsigtig med dampdyser og varmt vand
Ved brug kan dampdyser og det varme vand blive overophedet og således give anledning til farlige situationer. Disse dele skal omgås med forsigtighed. Ret aldrig damp- eller varmtvandsstråler direkte mod kroppen.

Udfør ikke arbejder på maskinen, mens strømmen er sluttet til
Før der udføres arbejder på maskinen, skal den slukkes på hovedafbryderen, eller, endnu bedre, stikket tages ud. Fjern aldrig kabinettet eller dele heraf, mens strømmen er sluttet til.

Udfør aldrig arbejder på væskesystemet, før det er blevet tømt
Alle arbejder på væskesystemet og den dertil hørende kedel skal undgås, hvis der stadig er vand og tryk på systemet. Det skal derfor tømmes først. Det gøres ved at lukke for hovedhanen og lade bryggruppen køre kortvarigt uden vandtilførsel. Sluk for maskinen, og åbn alle damp- og vandhaner. Når trykket er på nul, skal kedlen tømmes helt ved at skrue den specielle rørfitting forneden på den af.
Gennemføres ovennævnte procedure ikke korrekt, kan en åbning af væskesystemet udløse en pludselig udstrømning af overophedet vand under tryk.

Maskiner med vippegreb
Grebet må aldrig vippes ned, hvis der ikke er kaffe i filtret, eller hvis filterholderen ikke er monteret på gruppen: Den pludselige opadgående bevægelse af vippegrebet kan beskadige maskinen og medføre personskade.

Gasdrevne maskiner
Kontroller regelmæssigt systemet for gaslækager ved at påføre sæbevand på rørsystemet.
Luk for en sikkerheds skyld for gasvarmesystemet, når maskinen ikke er i brug (om natten og uden for åbningstiden).

Anvendelse af maskinen
Denne espressomaskine er udelukkende beregnet til professionel brug. Bruges den på andre måder, betragtes de som fejlanvendelser og derfor farlige. Børn og inkompetente personer må ikke benytte maskinen.

Overholdes ovennævnte ikke, kan det forårsage alvorlige skader på personer, ejendele eller dyr.
Arbejd aldrig på maskinens elektronik, mens maskinen stadig er tilsluttet elnettet.
Sluk helt for maskinen og tag stikket ud af hovedafbryderen, før arbejder på den påbegyndes.

AL-AEP-SAE

1. Generel beskrivelse ..... side 12
2. Trykknappanel ..... side 12
3. Klargøring af maskinen ..... side 13
4. Tænding af maskinen ..... side 13
5. Maling og dosering af kaffe ..... side 14
6. Kaffebrygning ..... side 15
   - 6.1 AL-version ..... side 15
   - 6.2 AEP-version ..... side 15
   - 6.2 SAE-version ..... side 16
7. Tilberedning af varme drikke ..... side 17
   - 7.1 Varmtvandsbrygning (manuel) ..... side 17
   - 7.2 Varmtvandsbrygning (automatisk) ..... side 17
   - 7.3 Damp ..... side 17
8. Kopvarmer ..... side 18

GLORIA

betjeningsvejledning - DANSK

1. Generel beskrivelse

1. Kopvarmerens overflade
2. Varmtvandsdyse
3. Trykknappanel
4. Dampgreb
5. Dampdyse
6. Filterholder
7. Programmeringskontakt
8. Koprist
9. Kedel- / pumpemanometer
10. Maskinstart
11. Kopvarmerkontakt
12. Indikator for tændt maskine
13. Indikator for tændt kopvarmer

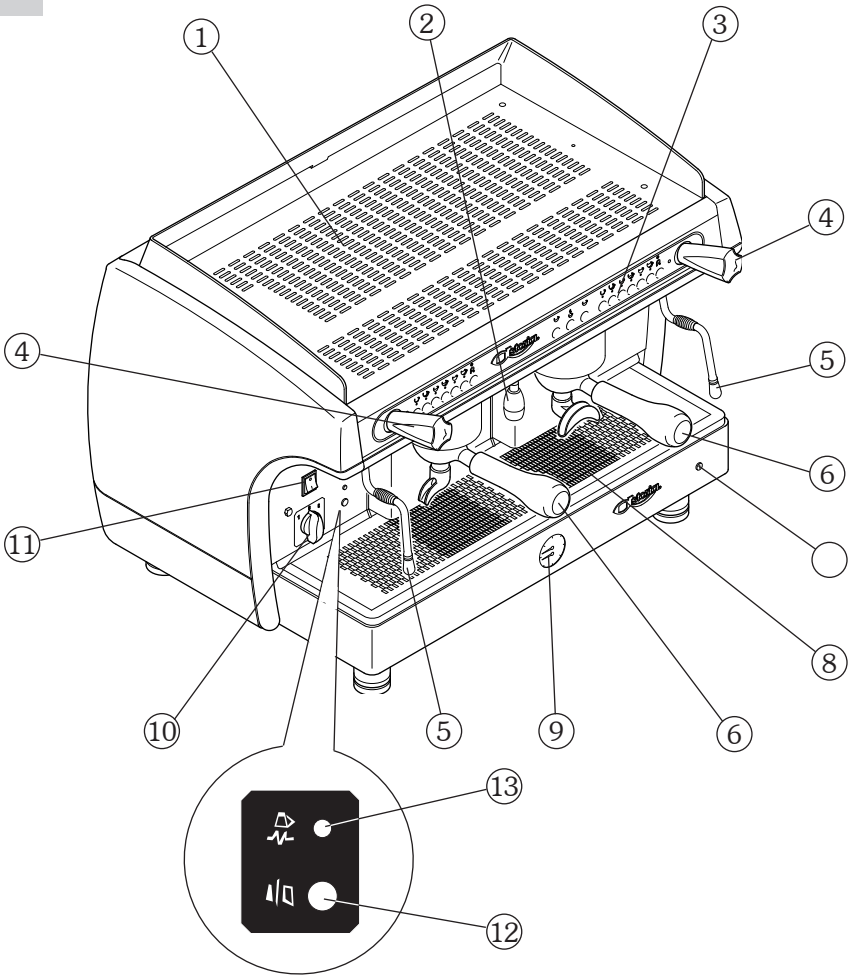

2. Trykknappanel

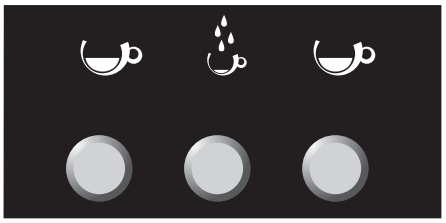

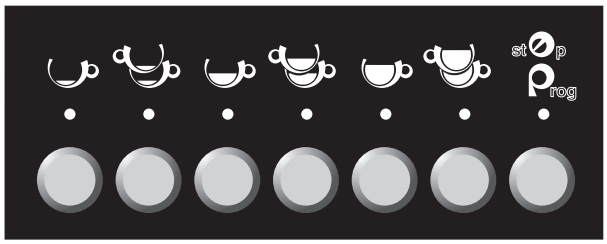

	1 kop espresso
	2 kopper espresso
	1 kop kaffe
	2 kopper kaffe
	1 krus kaffe
	2 krus kaffe
st p rog	Stop / Prog
	Varmt vand

3. Klargøring af maskinen

Maskinen skal klargøres og installeres af dertil kvalificeret personale.

> Hvis maskinen anvendes, uden at installationen er udført af dertil uddannede teknikere, kan den blive alvorligt beskadiget.

4. Tænding af maskinen

4.1 Elektrisk opvarmning

Sørg, før maskinen startes, for at vandstanden i kedlen er højere end minimumsniveauet i skueglasset **(1)**. Hvis der ikke er noget vand i kedlen (ny-installeret eller efter vedligeholdelse af kedlen), skal den først fyldes, så overhedning af varmeelementet undgås. Gør følgende:

- Åbn for hanen til vandforsyning
- Sæt kontakten i stilling "**1**" (strøm til pumpen til automatisk kedelfyldning og maskinens funktioner), og vent på, at kedlen automatisk fyldes med vand
- Sæt kontakten i stilling "**2**" (alle komponenter tilsluttet, herunder varmeelementet i kedlen), og vent på, at maskinen varmes helt op

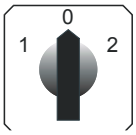

> - I maskinens opvarmningsfase (ca. 20 minutter) lukkes der damp ud af undertryksventilen nogle få sekunder, før ventilen lukker
> - Foretag nogle brygninger af få sekunders varighed uden vand, men med filterholderen isat, for at fjerne evt. luft fra kredsløbet, så bryggrupperne er helt varme, før maskinen tages i brug
> - Tap nogle få kopper kaffe af for at afprøve formalingen og kontrollere maskinens driftstryk, før maskinen tages i brug

DANSK

4.2 Gasopvarmning (hvis maskinen er forsynet med gas)

- Sæt hovedkontakten (**A**) i stilling **1**
- Åbn for gasventilen (**B**) på hovedledningen
- Hold trykknappen (**C**) nede, og tryk samtidig på knappen (**D**). Hold knappen (**C**) nede nogle få sekunder, når der er flamme, så termoføleren kan aktiveres korrekt
- Tjek derefter gennem ruden (**E**), at der stadig er flamme
- Vent, til driftstrykket, som vises på manometret, når 1-1,2 bar

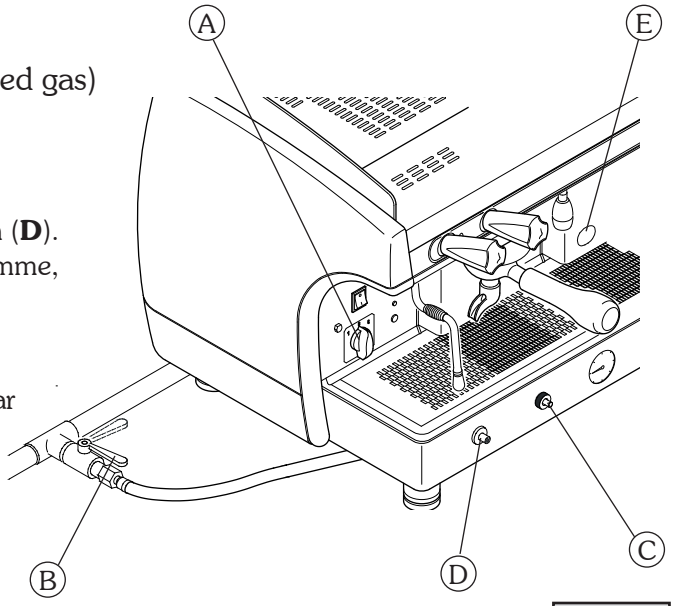

4.3 El- + gasopvarmning (hvis der er et gasanlæg)

- Gå frem som angivet i punkt 4.2 "Gasopvarmning"
- kontroller, om der er flamme, og sæt derefter hovedafbryderen (**A**) i stilling **2**. På denne måde forsynes kedlens varmeelement med strøm, således at driftstrykket hurtigere nås
- Vent til driftstrykket, som vises på manometret, når 1-1,2 bar

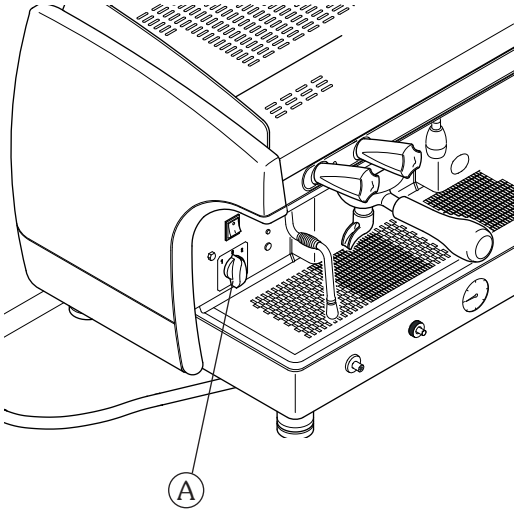

> **i** Af hensyn til sikkerheden skal der lukkes for gasopvarmningen, hvis maskinen er ude af brug i længere perioder (om natten, eller når virksomheden er lukket).
> Det frarådes at anbringe klude eller andre genstande på kopvarmeren, da det hindrer den normale luftgennemstrømning.

5. Maling og dosering af kaffe

Anbring mølle-dosereren bekvemt i forhold til maskinen. Kaffen skal males og doseres i overensstemmelse med instrukserne fra mølle-dosererens producent. Vi foreslår følgende for at opnå en god kvalitet espresso:

- Opbevar ikke store kaffemængder i form af hele bønner. Hold øje med den dato for sidste anvendelse, producenten har angivet
- Mal den mængde kaffe, der normalt forbruges, påfyld den malede kaffe, dosereren indeholder, og anvend den så vidt muligt samme dag
- Undgå om muligt at købe malet kaffe, da den hurtigt bliver gammel. Hvis det er nødvendigt, så køb vakuumpakket kaffe.

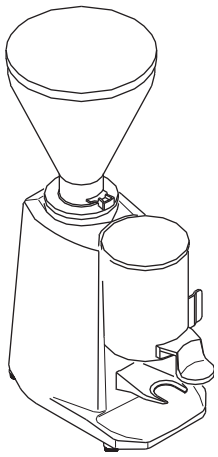

Fyld filtret med malet kaffe (ca. 6-7 g), og tryk det sammen med stamperen. Sæt filterholderen i bryggruppen.

> **i** Rengør kanten af filtret, før filterholderen sættes i dispenseren, så pakningen ikke bliver slidt for hurtigt. Fastspænd ikke filterholderen for hårdt til dispensergruppen.

6. Kaffebrygning

6.1 AL-version

- Anbring kaffekoppen under aftapningsstudsen
- Træk vippegrebet helt ned
- Vent nogle få sekunder (3-5 sekunder)
- Hæv vippegrebet, indtil der føles en vis modstand, og slip det så
- Vent til kaffebrygningen er færdig.

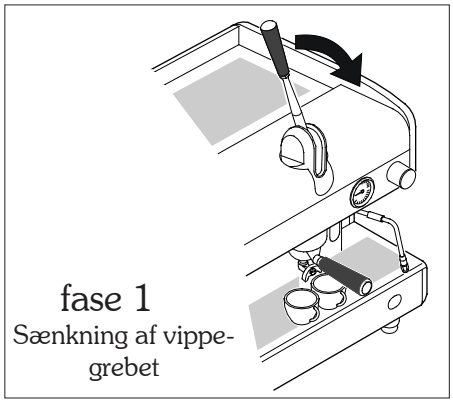

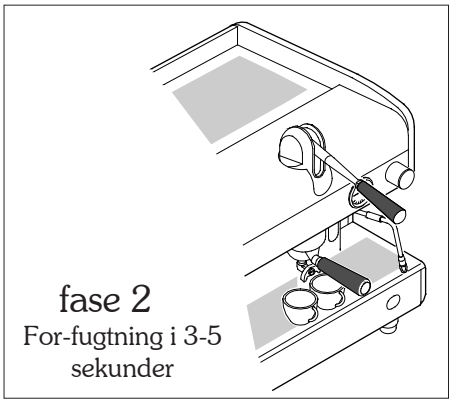

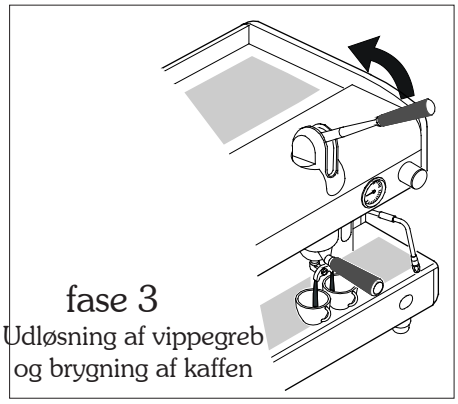

Brug aldrig ovennævnte fremgangsmåde uden kaffe i filtret, eller uden at filterholderen er monteret på bryggruppen. Vippegrebets hurtige opadgående bevægelse kan medføre skade på maskine, personer eller ejendele.
Brygtiden afhænger af formalingsgraden og kaffemængden i filterholderen.

DANSK

6.2 AEP-version

- Anbring kaffekoppen under aftapningsstudsen
- Tryk på den ønskede brygknap. Brygningen gennemføres og kan standses ved hjælp af samme knap, så snart der er den ønskede mængde kaffe i koppen.

Aftapning
af kaffe

6.3 SAE-version

BRYGNING AF KAFFE

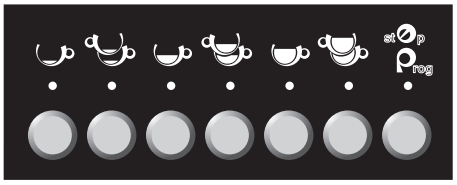

- Anbring kaffekoppen under aftapningsstudsen
- Tryk på den ønskede brygknap og vent på, at kaffen brygges (LED tændes)
- Tryk endnu engang på brygknappen eller på STOP-knappen for at standse brygningen af kaffe før tid
- Anvend den manuelle brygknap, hvis der er uregelmæssigheder, eller hvis trykknappanelet er låst

PROGRAMMERING AF KAFFEMÆNGDE

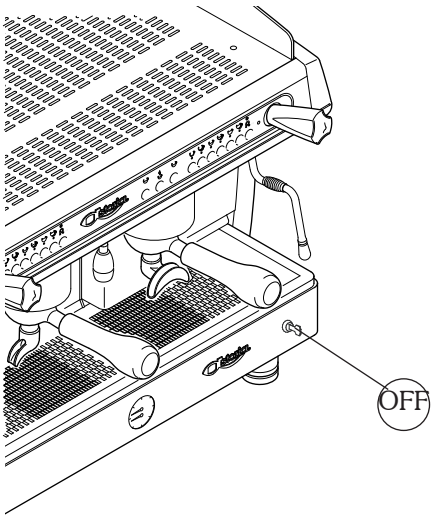

- Sæt programmeringskontakten **(A)** i stilling **ON**
- Hold STOP/PROG-knappen nede i 5 sekunder: Alle LED'er på trykknappanelet tændes
- Tryk på den brygknap, der skal programmeres (fx 1 kop espresso)
- Vent på aftapning. Tryk på brygknappen eller STOP/PROG-knappen igen for at bekræfte mængden
- Gentag denne arbejdsgang for de andre brygknapper
- Tryk på STOP/PROG-knappen på trykknappanelet, indtil alle LED'er slukkes, når programmet er afsluttet, og sæt programmeringskontakten i stilling **OFF**

På modeller med 2-3-4 grupper er det muligt at programmere alle maskinens trykknappaneler samtidig ved udelukkende at benytte højre trykknappanel. Det anbefales dog at kontrollere programmeringen af de andre trykknappaneler.

7. Tilberedning af varme drikke

7.1 Varmtvandsbrygning (manuel)

Drej hanens greb mod uret (**1**) for at aftappe varmt vand Den mængde varmt vand, der kommer ud af dysen (**2**), svarer til hanens åbningsgrad.

7.2 Varmtvandsbrygning (automatisk)

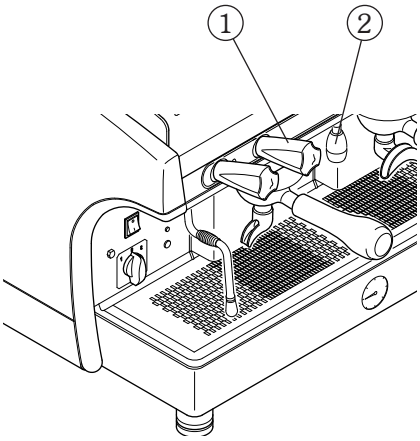

AFTAPNING AF VARMT VAND

- Anbring koppen under varmtvandsstudsen (**2**)
- Tryk på varmtvandsknappen (**4**) . Vent på at vandet varmes
- Tryk endnu engang på varmtvandsknappen (**4**) eller tryk på PROG/ STOP-knappen for at standse brygningen før tid.

PROGRAMMERING AF VARMTVANDSMÆNGDE

- Sæt programmeringskontakten (**3**) i stilling ON
- Anbring koppen under varmtvandsstudsen (**2**)
- Tryk på PROG/STOP-knappen på det højre trykknappanel, indtil alle brygknappernes LED'er tændes
- Tryk på knappen for varmt vand (**4**)
- Bekræftes ved at trykke endnu en gang på knappen til brygning af varmt vand (**4** , når den ønskede mængde er nået)
- Sæt programmeringskontakten **(3)** tilbage i stilling OFF, når programmeringen er færdig

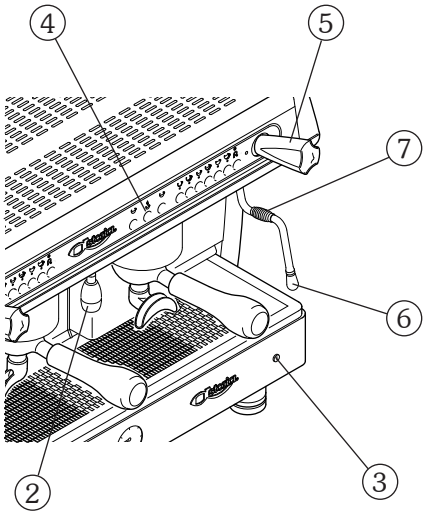

7.3 Damp

Drej hanens greb (**5**) mod uret for at aftappe damp. Den dampmængde, der kommer ud af dysen (**6**), svarer til hanens åbningsgrad.

> Flyt forsigtigt dampdysen (tag fat, hvor røret er isoleret (**7**)), og rør ikke varmtvandsdysen. Kontakt med varmt vand og damp kan være skadelig for mennesker, dyr eller ejendele.

DANSK

8. Kopvarmer

8.2 AL - AEP-version

Kopvarmeren aktiveres, deaktiveres eller justeres således:

- Fjern kopristen
- Fjern drypbakken
- Drej på termostaten. Temperaturen følger termostatens skala

0 = kopvarmer slukket
30 = minimumstemperatur
60 = middeltemperatur
90 = maksimumstemperatur

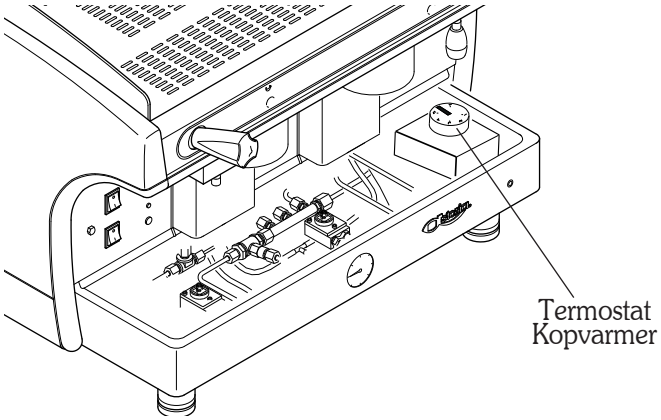

8.2 SAE-version

Kopvarmeren aktiveres, deaktiveres eller justeres således:

- Sæt programmeringskontakten i stilling **OFF** og kopvarmerkontakten i stilling **ON**
- Hold PROG-knappen nede, når maskinen er startet. Den blinkende LED på trykknappanelet viser kopvarmerens aktuelle konfiguration som angivet på tegningen nedenfor
- Kopvarmerens konfiguration kan ændres ved at holde PROG-knappen nede, når maskinen starter, indtil den blinkende LED på trykknappanelet lyser konstant
- Tryk på den knap, der svarer til den ønskede konfiguration
- Tryk på PROG for at bekræfte valget.

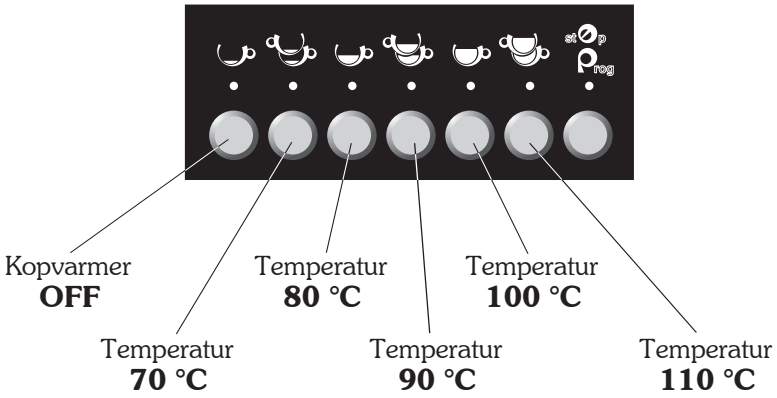

Det er muligt at slukke for kopvarmeren ved blot at sætte kontakten, der sidder over maskinens startkontakt, i stilling **OFF**.

SAE DISPLAY

1. Generel beskrivelse ..... side 20
2. Trykknappanel ..... side 20
3. Klargøring af maskinen ..... side 21
4. Tænding af maskinen ..... side 21
5. Maling og dosering af kaffe ..... side 22
6. Kaffebrygning ..... side 22
7. Varmt vand ..... side 23
8. Tællere ..... side 23
9. Kopvarmer ..... side 24
10. Programmering af maskinens parametre ..... side 24
11. Nulstilling af data ..... side 26
12. Meddelelser ..... side 27

GLORIA

betjeningsvejledning - DANSK

1. Generel beskrivelse

1. Display
2. Knapper til manuel kaffe- og varmtvandsbrygning
3. Trykknap til kaffevalg og programmering
4. Dampgreb
5. Dampdyse
6. Filterholder
7. Programmeringskontakt
8. Koprist
9. Kedel- / pumpemanometer
10. Varmtvandsdyse
11. ON/OFF-kontakt
12. Kopvarmerkontakt
13. Indikator for tændt maskine
14. Indikator for tændt kopvarmer

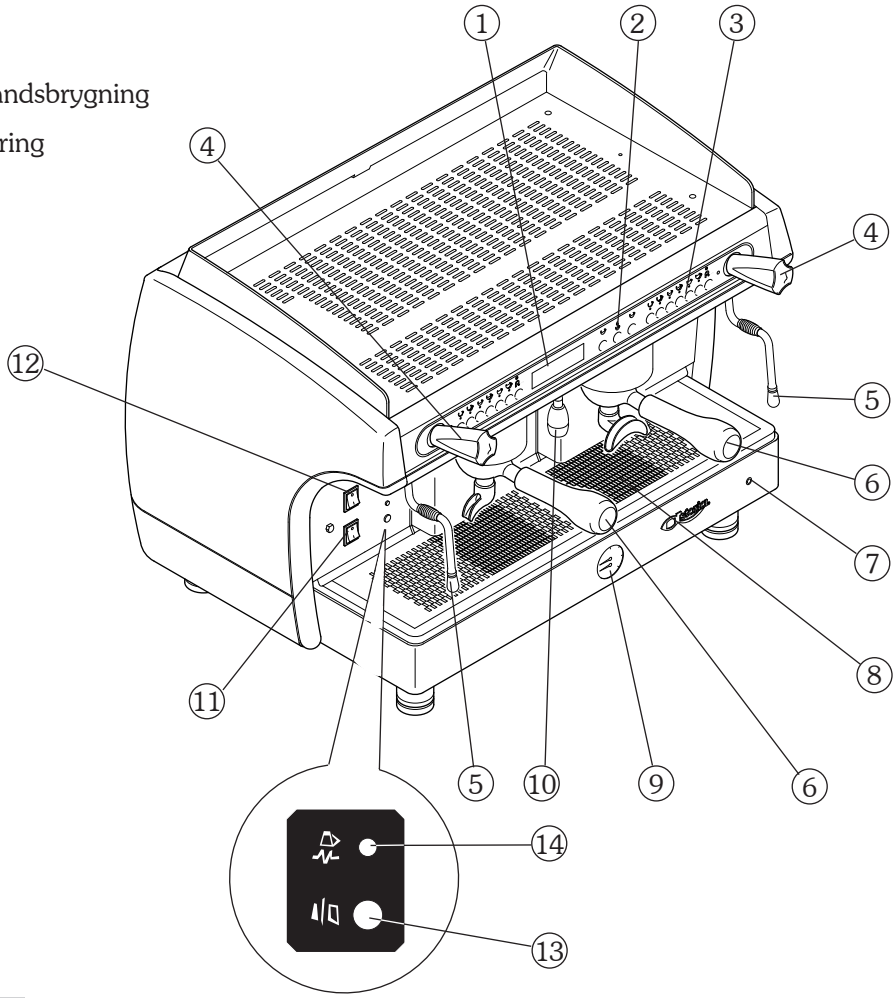

2. Trykknappanel

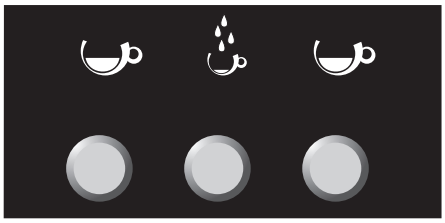

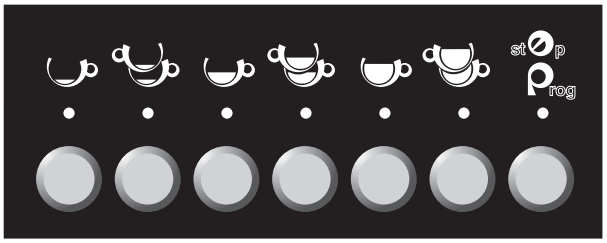

	KNAP **BRUG**	KNAP **PROGRAMMERING**
	1 kop espresso	MODE
	2 kopper espresso	ENTER
	1 kop kaffe	ØGE
	2 kopper kaffe	MINDSKE
	1 krus kaffe	————
	2 krus kaffe	————
st p rog	Stop / Prog	PROGRAMMERING
	Varmt vand	————

3. Klargøring af maskinen

Maskinen skal klargøres og installeres af dertil kvalificeret personale.

> Hvis maskinen anvendes, uden at installationen er udført af dertil uddannede teknikere, kan den blive alvorligt beskadiget.

4. Tænding af maskinen

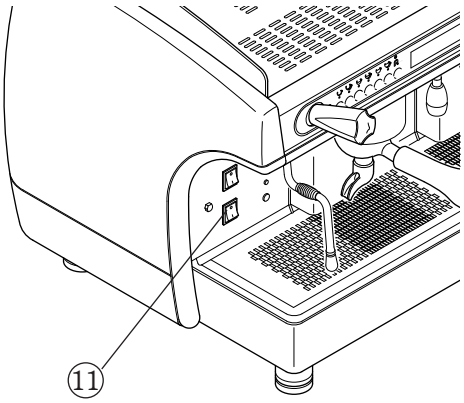

- Tryk på maskinens startkontakt (**11**)
- Vent på eventuel automatisk efterfyldning af vand i kedlen
- Vent nogle få sekunder mere på, at auto-testen bliver udført

PLEASE WAIT FOR FUNCTIONAL TEST

TEST RESULT - OK -

- Maskinen er klar til brug, når følgende meddelelse vises:

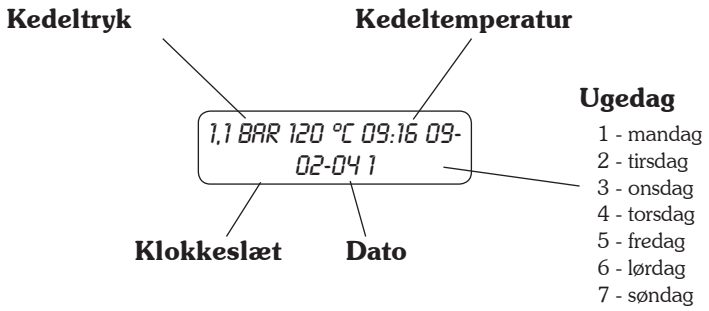

> Hvis temperaturen er under 90 °C (maskinens opvarmningsfase), vises meddelelsen LOW i displayet. Når programmeringskontakten er i stilling **ON**, kan maskinen også slukkes delvist (varmeelement og valgknapper deaktiveres) ved samtidigt at trykke på knapperne i 3 sekunder. Tryk samtidig på disse knapper i 3 sekunder for at gøre maskinen driftsklar igen.

> - I maskinens opvarmningsfase (ca. 20 minutter) lukkes der damp ud af undertryksventilen nogle få sekunder, før ventilen lukker
> - Foretag nogle brygninger af få sekunders varighed uden væske, men med filterholderen isat, for at fjerne evt. luft fra kredsløbet, så bryggrupperne er helt varme, før maskinen tages i brug
> - Tap nogle få kopper kaffe af for at afprøve formalingen og kontrollere maskinens driftstryk, før maskinen tages i brug

DANSK

5. Maling og dosering af kaffe

Anbring mølle-dosereren bekvemt i forhold til maskinen. Kaffen skal males og doseres i overensstemmelse med instrukserne fra mølle-dosererens producent. Vi foreslår følgende for at opnå en god kvalitet espresso:

- Opbevar ikke store kaffemængder i form af hele bønner. Hold øje med den dato for sidste anvendelse, producenten har angivet
- Mal den mængde kaffe, der normalt forbruges, påfyld den malede kaffe, dosereren indeholder, og anvend den så vidt muligt samme dag
- Undgå om muligt at købe malet kaffe, da de hurtigt bliver gammel. Hvis det er nødvendigt, så køb vakuumpakket kaffe

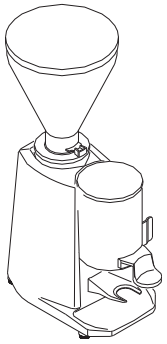

Fyld filtret med malet kaffe (ca. 6-7 g), og tryk det sammen med stamperen. Sæt filterholderen i bryggruppen.

> Rengør kanten af filtret, før filterholderen sættes i dispenseren, så pakningen ikke bliver slidt for hurtigt. Fastspænd ikke filterholderen for hårdt til dispensergruppen.

6. Kaffebrygning

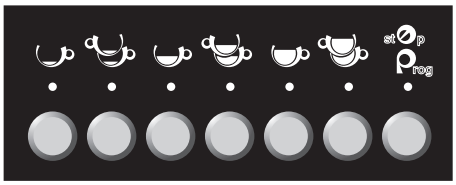

6.1 Brygning af kaffedoser

- Anbring kaffekoppen under aftapningsstudsen
- Tryk på den ønskede brygknap. Vent på, at kaffen brygges (LED tændes)
- Tryk endnu engang på brygknappen eller på STOP-knappen for at standse brygningen af kaffe før tid
- Anvend den manuelle knap, hvis der er uregelmæssigheder, eller hvis tryk-knappanelet er låst

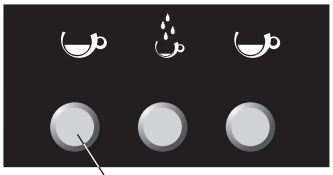

6.2 Programmering af kaffemængde

På modeller med 2-3-4 grupper er det muligt at programmere alle maskinens trykknappaneler samtidig ved udelukkende at benytte højre trykknappanel. Det anbefales dog at kontrollere programmeringen af de andre trykknappaneler:

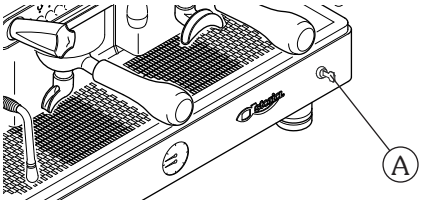

- Sæt programmeringskontakten **A** i stilling **ON** (P blinker i displayet)
- Hold PROG-knappen nede i 5 sekunder: Alle LED'er på trykknappanelet tændes
- Tryk på den brygknap, der skal programmeres (fx 1 kop espresso)
- Vent på aftapning. Bekræft dosen ved at trykke på brygknappen eller PROG-knappen igen
- Gentag denne arbejdsgang for de andre brygknapper
- Tryk på PROG -knappen på trykknappanelet, indtil alle LED'er slukkes, når programmeringen er afsluttet, og sæt programmeringskontakten i stilling **OFF**

7. Varmt vand

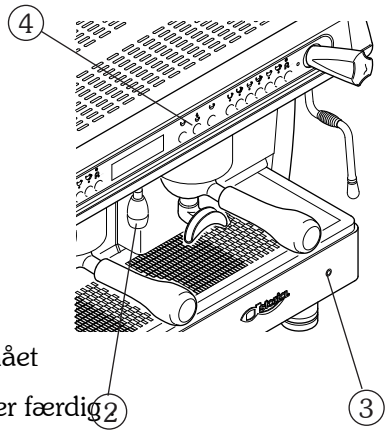

7.1 Programmering af varmt vand

- Sæt programmeringskontakten (**3**) i stilling **ON** (*P* blinker i displayet)
- Anbring koppen under varmtvandsstudsen (**2**)
- Tryk på PROG/STOP-knappen st⊘p Prog på højre trykknappanel, hvorved alle brygknappernes LED'er tændes
- Tryk på knappen for varmt vand (**4**)
- Bekræft ved at trykke på PROG-knappen st⊘p Prog, når den ønskede dosering er opnået
- Sæt programmeringskontakten **(3)** tilbage i stilling **OFF**, når programmeringen er færdig

7.2 Varmtvandsbrygning

- Anbring koppen under varmtvandsstudsen (**2**)
- Tryk på varmtvandsknappen (**4**). Vent på, at vandet varmes
- Tryk endnu engang på varmtvandsknappen (**4**) eller tryk på PROG/STOP-knappen st⊘p Prog for at standse brygningen før tid.

> Rør ikke ved varmtvandsdysen. Kontakt med varmt vand og damp kan være skadelig for mennesker, dyr eller ejendele.

DANSK

8. Tællere

Gør det muligt at vise antal brygninger, maskinen har gennemført (med programmeringskontakten i stilling OFF):

1) Hold PROG-knappen st⊘p Prog i højre trykknappanel nede i 5 sekunder displayet viser det samlede antal gennemførte valg
2) Displayet viser antallet af valg for den pågældende knap ved et tryk på valg-knapperne (te eller kaffe),
3) Tryk to gange på PROG-knappen st⊘p Prog for at forlade tællerne.

TOTAL COFFEES
000000

COUNTERS
000000

> Nulstilling af brygtællere - se afsnit 13 "Nulstilling af data"

9. Kopvarmer

Sæt kopvarmerkontakten , der sidder over maskinens startkontakt, i stilling **ON** (med programmeringskontakten i stilling OFF) for at aktivere, deaktivere eller justere kopvarmeren, og gør følgende:

- Hold PROG-knappen på det højre trykknappanel nede i 5 sekunder
- Tryk igen på PROG-knappen , som viser meddelelsen
- Benyt øge- (**+**) og mindske- (**-**) knapperne på højre trykknappanel til at ændre den kopvarmertemperatur, som vises i displayet
- Hold PROG-knappen nede for at bekræfte.

CUP HEATER
80°C

Indstil en temperatur lavere end 70 °C for at deaktivere kopvarmeren (displayet viser ----), eller sæt kopvarmerkontakten (sidder over maskinens startkontakt) i stilling **OFF**.

10. Programmering af maskinens parametre

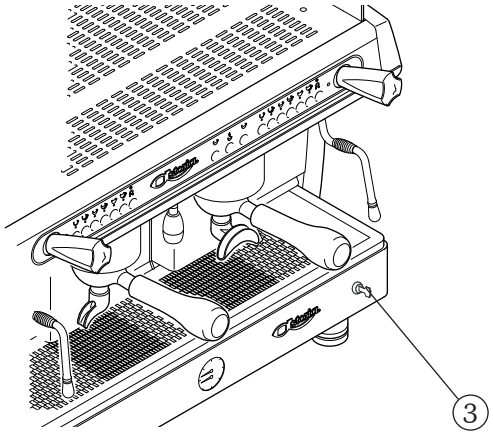

Sæt programmeringskontakten (**3**) i stilling **ON** (P blinker i displayet).

Hold MODE-knappen på det højre trykknappanel nede i mindst 3 sekunder for at få adgang til programmering.

Anvend MODE-knappen på det højre trykknappanel til at blade gennem de forskellige områder i programmeringsmenuen.

Anvend ENTER-knappen på højre trykknappanel til at skifte fra en parameter til næste inden for samme område.

Benyt øge- og mindske-knapperne på højre trykknappanel til at ændre den enkelte parameterværdi

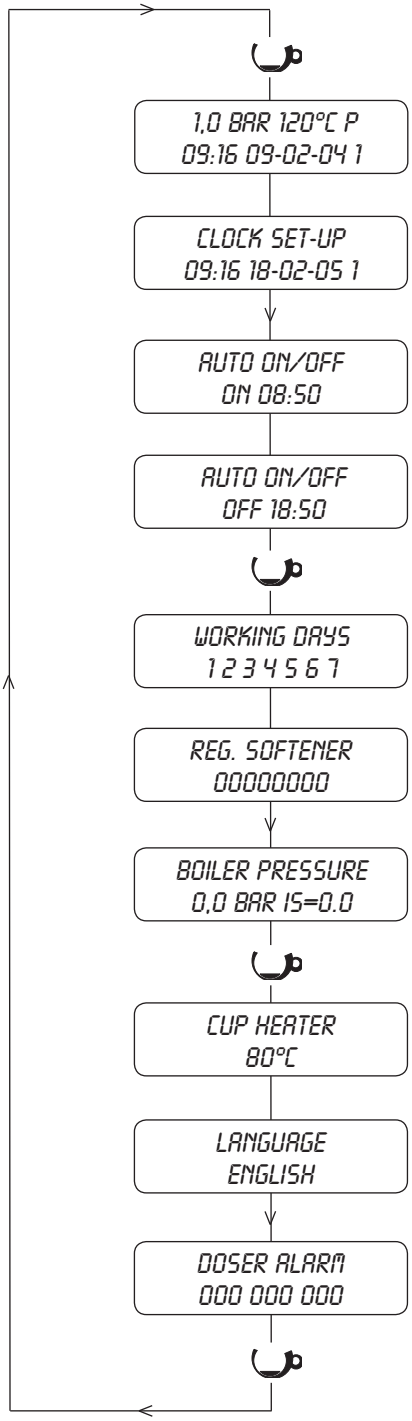

Systemet forlader automatisk programmeringsfasen nogle få sekunder, efter at sidste programmeringsopgave er udført. Sæt programmeringskontakten tilbage i stilling **OFF**, når programmeringen er færdig. Programmeringen af det elektroniske trykknappanel kan kun udføres, når programmeringskontakten er i stilling **ON**.

10.1 Programmering af UR og DATO

Ændring af klokkeslæt, dato og ugedag:

1) Hold MODE-knappen på det højre trykknappanel nede i 3 sekunder
2) Brug knapperne til at skifte parametret i blinkefasen
3) Tryk på ENTER-knappen for at gå videre til næste parameter
4) Tryk på MODE-knappen for at gå videre til næste programmering.

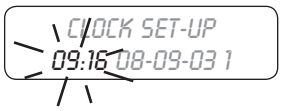

10.2 Programmering af OPSTART

Programmering af automatisk tænding af maskinen:

1) Indstil maskinens tændingstidspunkt med knapperne
2) Tryk på ENTER-knappen for at skifte fra timer til minutter og omvendt
3) Tryk på MODE-knappen for at gå videre til næste programmering.

10.3 Programmering af NEDLUKNING

Programmering af automatisk slukning af maskinen:

1) Indstil maskinens slukketidspunkt med knapperne
2) Tryk på ENTER-knappen for at skifte fra timer til minutter og omvendt
3) Tryk på MODE-knappen for at gå videre til næste programmering.

10.4 Programmering af HVILEDAG

Følg instrukserne nedenfor, når maskinens nedlukning på hviledag(e) skal programmeres:

Ugens dage

1 - mandag
2 - tirsdag
3 - onsdag
4 - torsdag
5 - fredag
6 - lørdag
7 - søndag

Nedlukning

1) Vælg dagen(e) til nedlukning ved at blade med -knapperne
2) Anvend ENTER-knappen til at indtaste bindestregen " - " for de(n) dag(e), hvor der ønskes nedlukning.

Eksempel på maskine, som er lukket ned tirsdag og torsdag

Tænding

Anvend ENTER-knappen til at nulstille dagens numeriske værdi for at ophæve nedlukningen.

Eksempel på maskine, hvor ingen dage er indstillet til nedlukning

Aktiver ligeledes ON- og OFF-gangene, se punkt 10.2 og 10.3

DANSK

10.5 Programmering af REGENERERING AF VANDBLØDGØRER

Programmering af den automatiske advarsel om regenerering af vandblødgører:

REG. SOFTENER
000000

1) Indstil vandmængden med knapperne (trin à 50 l)
2) Tryk på MODE-knappen for at gå videre til næste programmering.

10.6 Programmering af KOPVARMER

Programmering af temperatur samt aktivering af kopvarmer

CUP HEATER
80°C

1) Gå ind i programmering
2) Indstil temperaturen med knapperne
3) Tryk på MODE-knappen for at gå videre til næste programmering.

Kopvarmeren deaktiveres, hvis den indstillede temperatur er lavere end 70 °C.

10.7 Programmering af SPROG

Programmering af det viste sprog:

LANGUAGE
ENGLISH

1) Gå ind i programmering
2) Indstil sproget med knapperne
3) Tryk på MODE-knappen for at gå videre til næste programmering.

10.8 DOSERER-alarm

Styring af doserer-alarm. De 4 viste data vedrører bryggrupperne. De første data til højre vedrører den første gruppe til højre og så fremdeles.

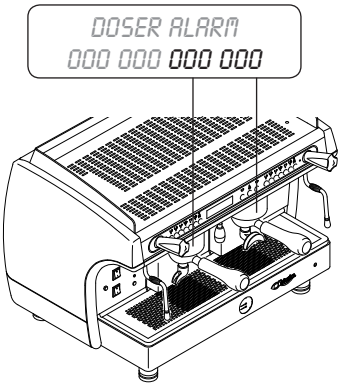

11. Nulstilling af data

11.1 Nulstilling af doserer-alarm

DOSER ALARM 000 000
021 007

RESET COUNTING ?
PRESS + 3 SEC.

DOSER ALARM 000 000
000 000

1) Sæt programmeringskontakten i stilling ON
2) Anvend MODE-knappen til at blade frem i menuen doserer-alarm
3) Tryk på knappen for at starte nulstillingen
4) Tryk på PIL-OP-knappen i mindst 3 sekunder for at bekræfte nulstillingen.

11.2 Nulstilling af vandtæller (liter) til regenerering

1) Sæt programmeringskontakten i stilling **ON**
2) Tryk samtidig på de 4 PROG-knapper [ ][ ][ ][ ] på det venstre tryk-knappanel, indtil displayet viser signalet
3) Regenereringskontrollen omgås ved at indstille værdien til **00000** liter

REG. SOFTENER
00000

REG. SOFTENER
00000

11.3 Nulstilling af tæller

1) Sæt programmeringskontakten i stilling OFF
2) Hold PROG-knappen nede i 5 sekunder
3) Sæt programmeringskontakten i stilling ON
4) Tryk på knappen for at starte nulstillingen
5) Tryk på PIL-OP-knappen i mindst 3 sekunder for at bekræfte nulstillingen

TOTAL COFFEES
00000000

RESET COUNTING ?
PRESS + 3 SEC.

DATA RESET

Ovennævnte procedure gør det muligt at nulstille tællerne for hver enkelt trykknappanel uden at ændre maskinens totaltællere (maskinens livscyklus).

12. Meddelelser

	årsag	afhjælpning
1,1 BAR 120°C BOILER FILLING	Kedel fyldes med vand, når maskinen anvendes første gang, eller når den efterfyldes for at nå vandstanden.	Vent, til kedlen er helt fyldt.
1,1 BAR 120°C FILLING TIMEOUT	Det tager længere tid end forventet at fylde kedlen med vand.	Sørg for, at hovedhanen er åben. Sluk for maskinen og tænd den derefter igen. Tilkald teknisk assistance, hvis advarslen stadig er tændt efter nogle få forsøg.
DOSER ALARM	Fejl i den elektroniske fyldningsregulering	Stands brygningen ved at trykke på brygknappen. Tilkald teknisk assistance.
REG. SOFTENER	Anmodning om regenerering af vandblødgører	Foretag regenerering af vandblødgøreren. Sæt programmeringskontakten i stilling ON og tryk samtidig på de 4 displayknapper i 5 sekunder for at slukke for advarslen

Tilkald tekniske assistance, hvis maskinen ikke vil køre.

DANSK

SAE DISPLAY

ASD - Automatisk Dampenhed

DS - Drikvælger

1. Generel beskrivelse ..... side 30
2. Trykknappanel ..... side 31
3. Klargøring af maskinen ..... side 32
4. Opstart ..... side 32
5. Maling og dosering af kaffe ..... side 32
6. Valg af kaffe ..... side 33
7. Varmt vand ..... side 34
8. Tællere ..... side 34
9. Kopvarmer ..... side 35
10. DS - Drikvælger ..... side 36
11. ASD - Automatisk Dampenhed ..... side 38
12. Kedeltryk ..... side 39
13. Rengøring ..... side 39
14. Programmering af maskinens parametre ..... side 40
15. Nulstilling af data ..... side 44
16. Meddelelser ..... side 45

GLORIA

betjeningsvejledning - DANSK

1. Generel beskrivelse

1. Display
2. Knapper til manuel kaffe- og varmtvandsbrygning
3. Trykknap til kaffevalg og programmering
4. Varmtvandsdyse
5. Varmtvandsknap
6. Dampdyse
7. Filterholder
8. Programmeringskontakt
9. Koprist
10. Kedel- / pumpemanometer
11. DS - drikvælger / LCL - Mælk Kaffe Mælk
12. ASD - Automatisk Dampenhed
13. Maskinens startkontakt
14. Kopvarmerkontakt
15. Cappuccinobrygger
16. Dampgreb
17. Kopvarmerens overflade
18. ASD-dampdyse
19. ASD-temperaturføler
20. Indikator for tændt kopvarmer
21. Indikator for tændt maskine

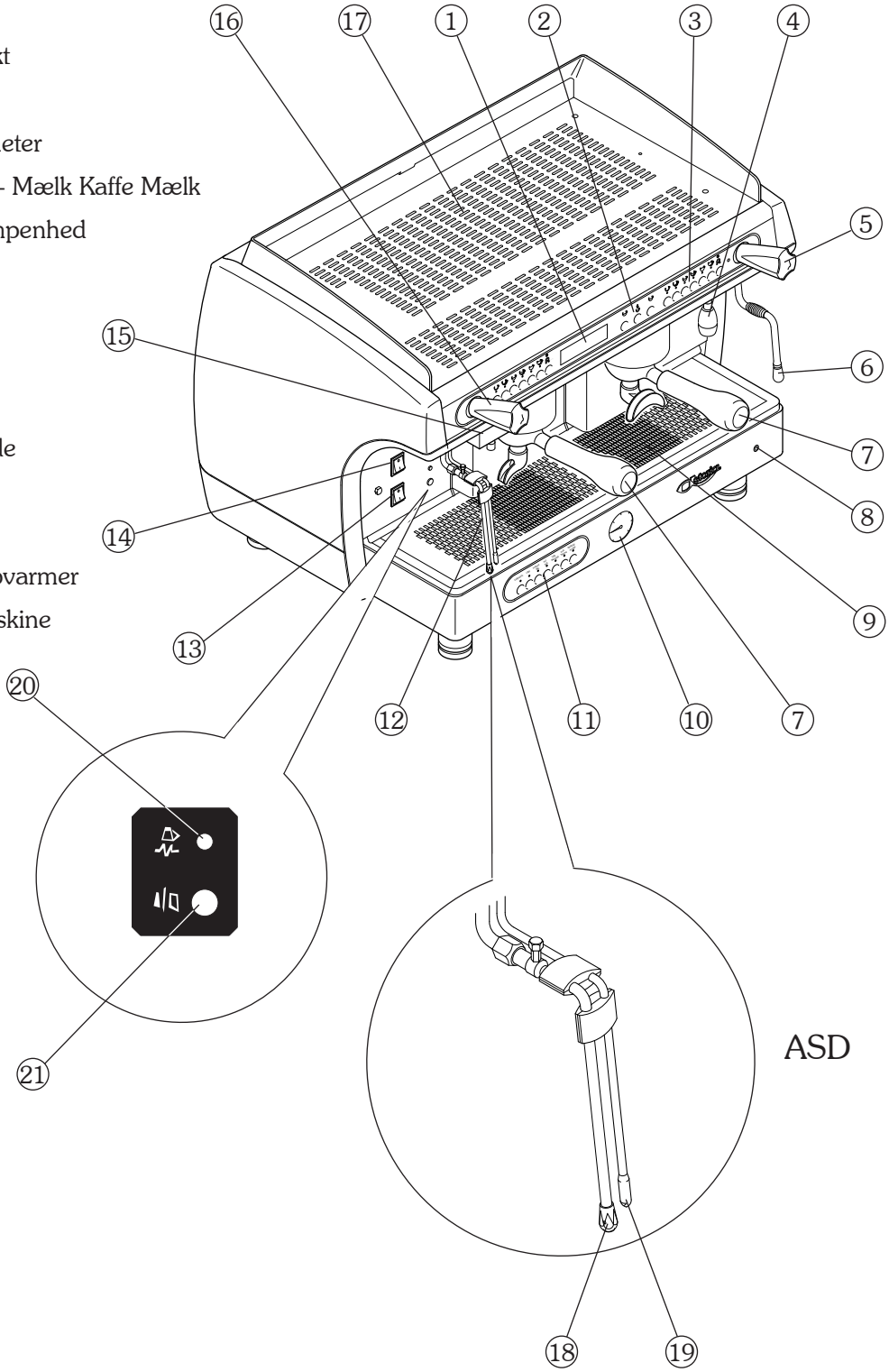

2. Trykknappanel

2.1 Knapper til manuel kaffeaftapning
Knapper til varmtvandsaftapning

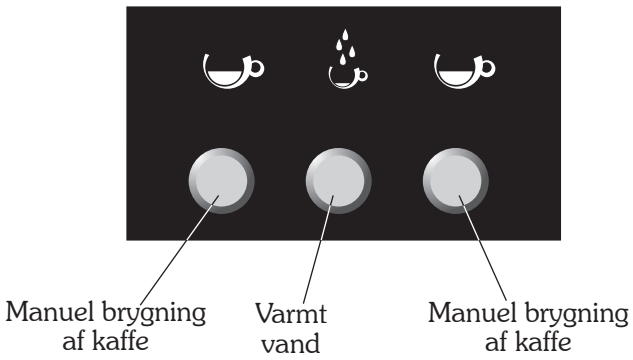

2.2 Trykknappanel til valg af kaffe
Trykknappanel til valgprogrammering

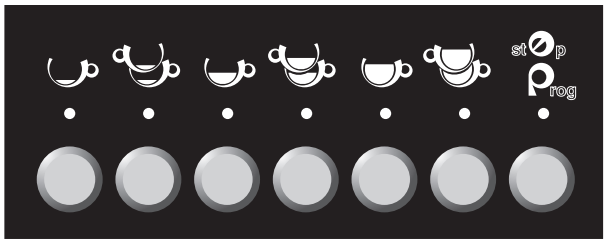

	KNAP BRUG	KNAP PROGRAMMERING
	1 kop espresso	MODE
	2 kopper espresso	ENTER
	1 kop kaffe	ØGE
	2 kopper kaffe	MINDSKE
	1 krus kaffe	————
	2 krus kaffe	————
stop Prog	Stop / Prog	PROGRAMMERING
	Varmt vand	————

DANSK

2.3 DS-trykknappanel - drikvælger

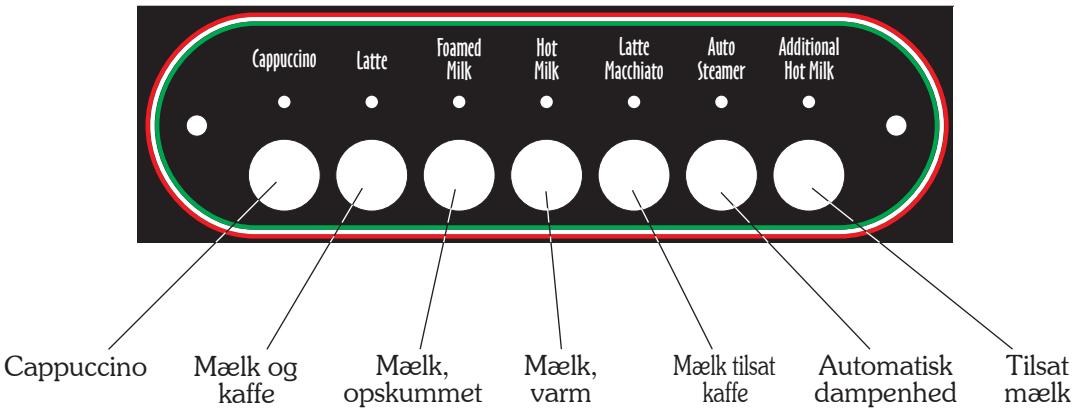

3. Klargøring af maskinen

Maskinen skal klargøres og installeres af dertil kvalificeret personale.

> Hvis maskinen anvendes, uden at installationen er udført af dertil uddannede teknikere, kan den blive alvorligt beskadiget.

4. Tænding af maskinen

- Tryk på maskinens startkontakt (**14**)
- Vent på eventuel automatisk efterfyldning af vand i kedlen
- Vent nogle få sekunder mere på at auto-testen bliver udført
- Maskinen er klar til brug, når følgende meddelelse vises:

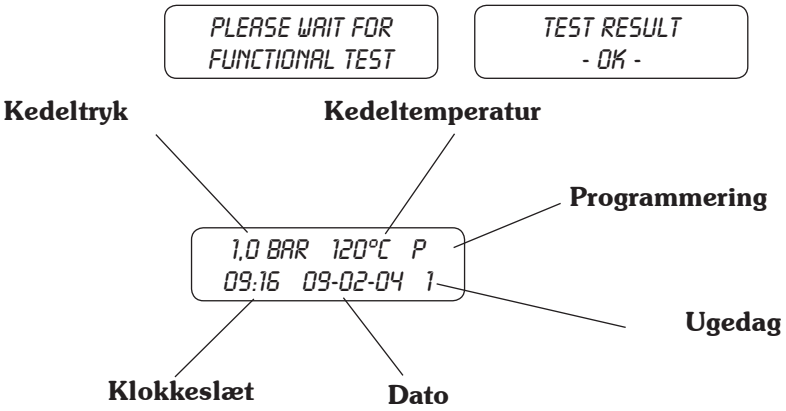

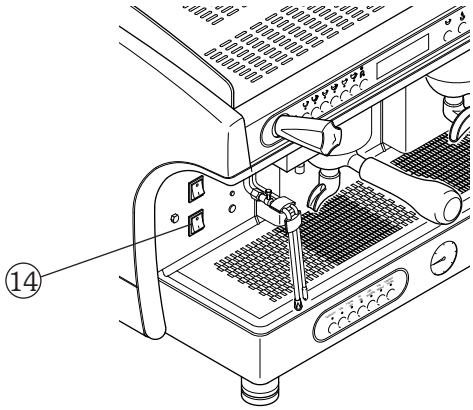

1 - mandag
2 - tirsdag
3 - onsdag
4 - torsdag
5 - fredag
6 - lørdag
7 - søndag

> Hvis temperaturen er under 90 °C (opvarmningsfasen), viser displayet meddelelsen LOW. Når programmeringskontakten er i stilling **ON**, kan maskinen slukkes delvist (varmeelement og valgknapper deaktiveres) ved samtidigt at trykke på knapperne i 3 sekunder.
> Tryk samtidig på disse knapper i 3 sekunder for at gøre maskinen driftsklar igen.

5. Maling og dosering af kaffe

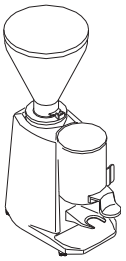

Anbring mølle-dosereren bekvemt i forhold til maskinen. Kaffen skal males og doseres i overensstemmelse med instrukserne fra mølle-dosererens producent. Vi foreslår følgende for at opnå en god kvalitet espresso:

- Opbevar ikke store mængder kaffebønner. Hold øje med den dato for sidste anvendelse, producenten har angivet.
- Mal den mængde kaffe, der normalt forbruges, påfyld den malede kaffe, dosereren indeholder, og anvend den så vidt muligt samme dag
- Undgå om muligt at købe malet kaffe, da den hurtigt bliver gammel. Hvis det er nødvendigt, så køb vakuumpakket kaffe.

Fyld filtret med malet kaffe (ca. 6-7 g), og tryk det sammen med stamperen. Sæt filterholderen i bryggruppen.

> Rengør kanten af filtret, før filterholderen sættes i dispenseren, så pakningen ikke bliver slidt for hurtigt. Fastspænd ikke filterholderen for hårdt til dispensergruppen.

6. Valg af kaffe

6.1 Brug

1) Fyld filtret med den rette mængde malet kaffe og pres den med kaffestamperen
2) Sæt filterholderen i bryggruppen
3) Anbring koppen under filterholderen
4) Vælg den ønskede drik, eksempelvis 1 kop espresso (den pågældende LED tændes) og vent på, at brygningen bliver færdig.

> Tryk endnu en gang på STOP-knappen eller på den valgte knap for at afbryde brygningen før tid.
> Anvend knappen til manuel brygning, hvis trykknappanelet er låst.

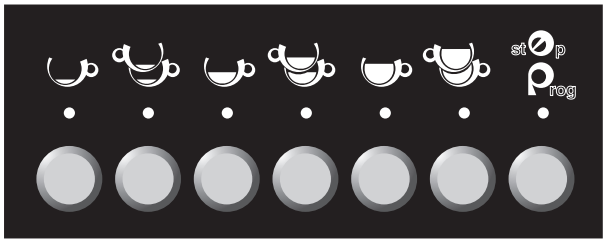

6.2 Programmering

Programmer altid venstre trykknappanel først og derefter, om nødvendigt, de andre således:

- **Sæt programmeringskontakten i stilling ON (P** blinker i displayet)
- Fyld filtret med den ønskede mængde malet kaffe, pres den med kaffestamperen, og sæt filterholderen i bryggruppen
- Hold PROG-knappen nede i mindst 5 sekunder (alle LED'er på trykknappanelet tændes)
- Vælg den kopstørrelse, der skal programmeres (fx 1 kop kaffe)
- Vent på, at den brygges
- Tryk på brygknappen igen eller på PROG-knappen for at bekræfte mængde (fx 1 kop kaffe)
- Gentag operationen for de andre doser og for de andre trykknappaneler
- Tryk på PROG-knappen for at forlade programmering. (Maskinen forlader automatisk programmering, hvis der ikke er foretaget nogen valg i mindst 25 sekunder)
- Sæt programmeringskontakten i stilling **OFF**, når programmeringen er færdig

> Programmeringen af den enkelte mængde skal foretages med friskmalet kaffe og ikke på basis af tidligere benyttet kaffe.

DANSK

7. Varmt vand

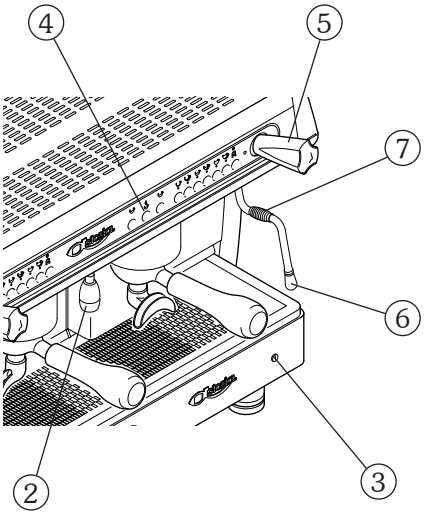

7.1 Varmtvandsaftapning

- Anbring koppen under varmtvandsstudsen (**2**)
- Tryk på varmtvandsknappen (**4**) . Vent på at vandet varmes
- Tryk endnu engang på varmtvandsknappen (**4**) eller tryk på PROG/ STOP-knappen for at standse brygningen før tid

7.2 Programmering af varmt vand

- Sæt programmeringskontakten (**3**) i stilling ON
- Anbring koppen under varmtvandsstudsen (**2**)
- Tryk på PROG/STOP- knappen , hvorefter alle brygknappernes LED'er tændes
- Tryk på knappen for varmt vand (**4**)
- Bekræft ved at trykke på PROG-knappen , når den ønskede dosering er opnået
- Sæt programmeringskontakten **(3)** tilbage i stilling OFF, når programmeringen er færdig

Rør ikke ved varmtvandsdysen. Kontakt med varmt vand og damp kan være skadelig for mennesker, dyr eller ejendele.

8. Tællere

Gør følgende for at se maskinens samlede antal brygninger:

1) Sæt programmeringskontakten i stilling OFF
2) Hold PROG-knappen i venstre trykknappanel nede i mindst 5 sekunder, til displayet viser det samlede antal valg, der er gennemført
3) Ved at trykke på knapperne på trykknappanelet til kaffevalg eller på trykknappanelet til mælk-/cappuccinovalg er det muligt at se antal valg foretaget med den knap
4) Foretag ikke nogen valg i mindst 25 sekunder, hvis antal valg skal forlades automatisk.

TOTAL COFFEES
000000

COUNTERS
000000

Se kapitel 15 "Nulstilling af data" for at nulstille tællerne

9. Kopvarmer

9.1 Brug

1) Anbring kopperne, der skal varmes, på den rette overflade
2) Sæt kopvarmerens kontakt i stilling **ON**.

> Af sikkerhedsgrunde frarådes det at anbringe klude eller andre genstande på kopvarmeren, da dette kan overophede maskinen.

9.2 Justering

Sæt kopvarmerens kontakt, der sidder over maskinens startkontakt, i stilling **ON,** og gør følgende for at aktivere, deaktivere eller justere kopvarmeren:

- Sæt programmeringskontakten i stilling **OFF**
- Hold PROG-knappen nede i mindst 5 sekunder
- Tryk gentagne gange på PROG-knappen, til displayet viser meddelelsen

CUP HEATER
80°C

- Benyt knapperne på venstre trykknappanel til at ændre den automatiske dampenheds temperatur, som vises i displayet
- Hold PROG-knappen nede for at bekræfte
- Tryk på PROG-knappen for at forlade programmering (maskinen forlader automatisk programmering, hvis der ikke er foretaget nogen valg i mindst 10 sekunder)

> Indstil en temperatur lavere end 70 °C for at deaktivere kopvarmeren (displayet viser ----), eller sæt kopvarmerkontakten (sidder over maskinens startkontakt) i stilling **OFF**.

DANSK

10. DS - Drikvælger

10.1 Brug

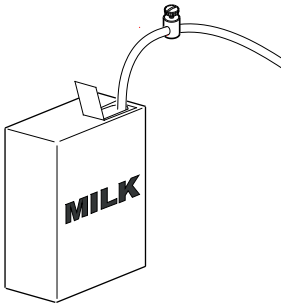

1) Sæt sugeslangen i mælkebeholderen
2) Fyld filtret med den rette mængde malet kaffe og pres den med kaffestamperen, når der ønskes cappuccino, kaffe og mælk eller mælk tilsat kaffe
3) Sæt filterholderen i bryggruppen
4) Anbring koppen under filterholderen
5) Vælg den ønskede drik og vent, til mælken og kaffen er klar (sidstnævnte gælder kun cappuccino, kaffe og mælk eller mælk tilsat kaffe)

> For at standse brygningen før tid skal der trykkes endnu engang på den valgte knap.
>
> Hvis drikken består af kaffe og mælk, skal der trykkes gentagne gange på den valgte knap, indtil cyklus er helt afbrudt. Tryk på knappen til manuel brygning af varm mælk Additional Hot Milk.
> Tryk endnu en gang på knappen Additional Hot Milk for at afbryde brygningen af varm mælk.

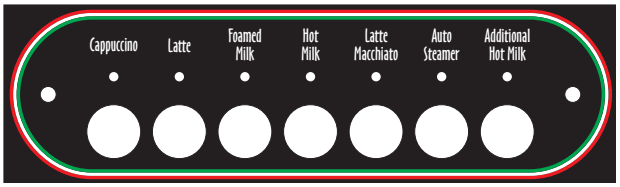

10.2 Programmering af kaffemængde

Programmer trykknappanelet for mælkevalg således:

- Sæt programmeringskontakten i stilling **ON** (P blinker i displayet)
- Hold PROG-knappen stop Prog på venstre trykknappanel nede i mindst 5 sekunder (alle LED'er på trykknappanelet tændes)

10.2.1 Programmering af CAPPUCCINO og CAFFE LATTE

- Fyld filtret med den ønskede mængde malet kaffe, pres den med kaffestamperen, og sæt filterholderen i bryggruppen
- Vælg den kopstørrelse, der skal programmeres (fx cappuccino)
- Vent på, at mælken brygges
- Tryk på cappuccinoknappen igen for at bekræfte mælkemængden
- Vent på, at kaffen brygges
- Tryk på cappuccinoknappen igen for at bekræfte kaffemængden

> Mængden af opskummet mælk ændres med regulatoren (**A**), der sidder under øverste rist.
> Brygrækkefølgen, først mælk og derefter kaffe eller omvendt, fastlægges i maskinprogrammeringsfasen (se afsnit 14 "Programmering af maskinens parametre").

10.2.2 Programmering af OPSKUMMET MÆLK og VARM MÆLK

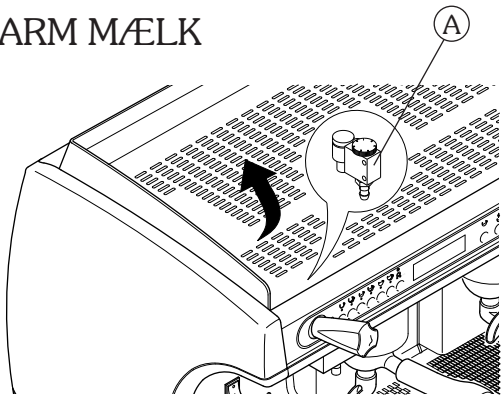

- Vælg den brygknap, der skal programmeres (fx opskummet mælk)
- Vent på, at mælken brygges
- Tryk på knappen til opskummet mælk for at bekræfte mængden.

10.2.3 Programmering af MÆLK TILSAT KAFFE - KOLD -

- Fyld filtret med den ønskede mængde malet kaffe, pres den med kaffestamperen, og sæt filterholderen i bryggruppen.
- Vælg knappen til mælk tilsat kaffe
- Vent på, at den kolde mælk fyldes i koppen
- Tryk endnu en gang på knappen til mælk tilsat kaffe for at bekræfte mængden af kold mælk
- Vent på, at den varme, opskummede mælk brygges
- Tryk endnu en gang på knappen til mælk tilsat kaffe for at bekræfte mængden af varm opskummet mælk
- Vent på, at kaffen brygges
- Tryk endnu en gang på knappen til mælk tilsat kaffe for at bekræfte mængden af kaffe.

10.2.3 Programmering af MÆLK TILSAT KAFFE - VARM -

- Fyld filtret med den ønskede mængde malet kaffe, pres den med kaffestamperen, og sæt filterholderen i bryggruppen
- Vælg knappen til mælk tilsat kaffe
- Vent på, at den varme ikke-opskummede mælk brygges
- Tryk endnu en gang på knappen til mælk tilsat kaffe for at bekræfte mængden af varm ikke-opskummet mælk
- Vent på, at den varme opskummede mælk brygges
- Tryk endnu en gang på knappen til mælk tilsat kaffe for at bekræfte mængden af varm opskummet mælk
- Vent nogle få sekunder (helst 15-20 sekunder)
- Tryk endnu en gang på knappen til mælk tilsat kaffe for at bekræfte pausens længde
- Vent på, at kaffen brygges
- Tryk endnu en gang på knappen til mælk tilsat kaffe for at bekræfte mængden af kaffe

> **i** Se afsnit 14, hvordan maskinen konfigureres til MÆLK TILSAT KAFFE - VARM - eller - KOLD. Når maskinen konfigureres til MÆLK TILSAT KAFFE - VARM, kan den ikke længere brygge MÆLK TILSAT KAFFE - KOLD.

- Tryk på PROG-knappen for at forlade programmering. (Maskinen forlader automatisk programmering, hvis der ikke er foretaget nogen valg i mindst 25 sekunder)
- Sæt programmeringskontakten i stilling **OFF**, når programmeringen er færdig.

DANSK

11. ASD - automatisk dampenhed

11.1 Brug

Det automatiske dampsystem gør det muligt at opskumme mælken og bringe den op på den programmerede temperatur.

1) Neddyp enderne af den automatiske dampenhed i den drik, som skal opvarmes
2) Tryk på knappen til den automatiske dampenhed
3) Vent, til dampbrygningen er afsluttet.

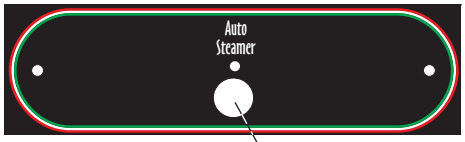

Knap
automatisk dampenhed

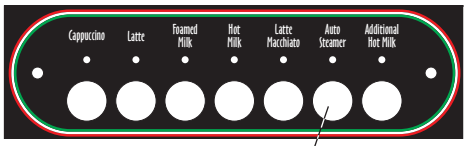

Knap
automatisk dampenhed

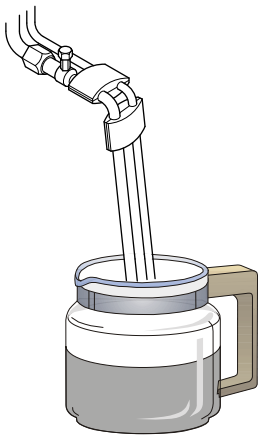

Tryk endnu engang på den valgte knap for at standse brygningen før tid. Det er muligt at forlænge dampbrygningen ud over den indstillede temperatur ved at holde knappen for den automatiske dampenhed nede.

Det anbefales at gentage processen uden vand, hver gang dampdyserne har været i brug, for at holde dem i orden.
Hold altid den automatiske dampenhed ren ved at tørre den af med en klud fugtet i lunkent vand.
Vær altid yderst forsigtig i forbindelse med den automatiske dampenhed, da den afgiver damp med høj temperatur.

11.2 Justering af OPVARMNINGSTEMPERATUR

Den automatiske dampenheds aktiveringstemperatur justeres således:

- Sæt programmeringskontakten i stilling **OFF**
- Hold PROG-knappen st⊘p Prog på det øverste venstre trykknappanel nede i mindst 5 sekunder
- Tryk gentagne gange på PROG-knappen st⊘p Prog, til displayet viser meddelelsen

  AUTOSTEAMER
  65°C

- Benyt knapperne til at ændre den temperatur for den automatiske dampenhed, som vises i displayet
- Hold PROG-knappen st⊘p Prog nede for at bekræfte
- Tryk på PROG-knappen st⊘p Prog for at forlade programmering (maskinen forlader automatisk programmering, hvis der ikke er foretaget nogen valg i mindst 10 sekunder)

Se afsnit 14 "Programmering af maskinen" for at aktivere eller deaktivere den automatiske dampenhed. Systemet har en maks. driftstid for den automatiske dampenhed på 4 minutter.

11.3 Justering af MÆLKEOPSKUMNING

Gør følgende, når mælkeopskumningen skal justeres på ASD-systemet:

- Anvend en skruenøgle til at fjerne komponent (**A**) fra ASD dampdysen
- Anvend en skruetrækker til skruen (**B**) inden i komponenten:
  - drej med uret for at mindske opskumningen
  - drej mod uret for at øge opskumningen

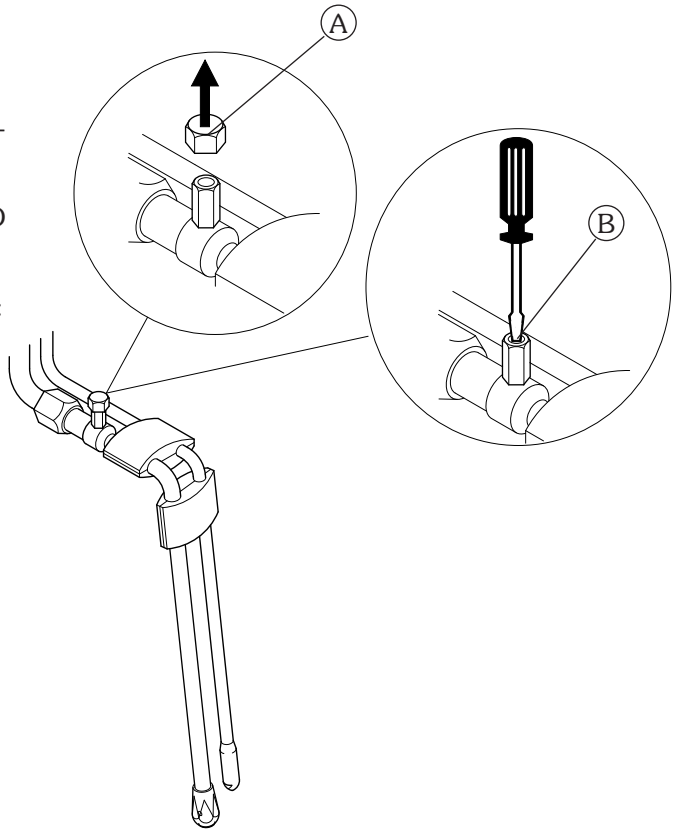

12. Kedeltryk

Funktion ikke aktiv.

BOILER PRESSURE
BAR IS=0,0

13. Rengøring

13.1 Anmodning om rengøring

Maskinen foreslår med jævne mellemrum at vaske mælkekredsløbet og cappuccinobryggeren. Dette signal afhænger af programmeringsindstillingen (se afsnit 14). Gør følgende, når maskinen skal vaskes:

1) Anbring mælkerøret i koldt vand
2) Tryk på knappen Additional Hot Milk i tre sekunder (med programmeringskontakten i stilling OFF)
3) Vent på, at vaskecyklussen gennemføres (dette tager ca. 30 sekunder)

WASHING
CAPPUCCINO MAKER

PUT MILK TUBES
IN THE WATER

PRESS BUTTON
ADD. HOT MILK" 3 SEC.

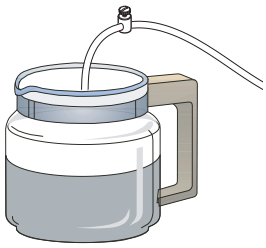

13.2 Ekstra rengøring

Gør følgende for at vaske mælkekredsløbene og cappuccinobryggeren på et vilkårligt tidspunkt:

1) Neddyp de to mælkerør i koldt vand
2) Tryk på knappen Additional Hot Milk i tre sekunder (med programmeringskontakten i stilling OFF)
3) Vent på at vaskecyklussen gennemføres (dette tager ca. 30 sekunder)

PUT MILK TUBES
IN THE WATER

PRESS BUTTON
ADD. HOT MILK" 3 SEC.

Tryk på STOP-knappen for at afbryde vaskecyklussen, før den er færdig.
Det tilrådes at vaske cappuccinobryggeren regelmæssigt for at holde den og dens væskekredsløb fuldt funktionsdygtige.
Ekstra rengøring er kun mulig, hvis cappuccinobryggeren er blevet deaktiveret (se afsnit 14.11).

14. Programmering af maskinens parametre

- Sæt programmeringskontakten i stilling **ON** (*P* blinker i displayet)
- Hold MODE-knappen nede i mindst 3 sekunder for at få adgang til programmering.
- Brug MODE-knappen til at blade gennem de forskellige områder i programmeringsmenuen (se højre side).
- Brug ENTER-knappen til at flytte fra en parameter til den næste inden for samme område.
- Brug øge- og mindskeknapperne til at ændre værdien for den enkelte parameter.

Alle maskinprogrammeringsknapper refererer til det venstre trykknappanel.

Når programmeringskontakten står i stilling **ON**, er valgpanelet ikke aktivt.
Systemet forlader automatisk programmeringsfasen ca. 20 sekunder, efter at sidste programmering er foretaget. Sæt programmeringskontakten tilbage i stilling **OFF**, når programmeringen er færdig.

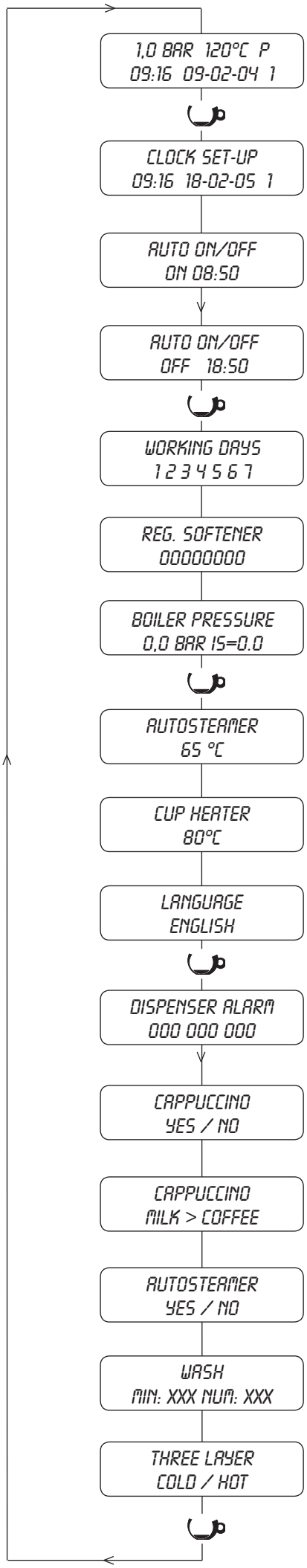

14.1 Programmering af UR og DATO

Ændring af klokkeslæt, dato og ugedag:

1) Gå ind i programmering, indtil følgende vises på displayet
2) Hold MODE-knappen nede i 3 sekunder
3) ændr parameteren, mens knapperne blinker
4) Tryk på ENTER-knappen for at gå videre til næste parameter
5) Tryk på MODE-knappen for at gå videre til næste programmering

CLOCK SET-UP
09:16 18-02-05 1

14.2 Programmering af OPSTART

Programmering af automatisk tænding af maskinen:

1) Gå ind i programmering, indtil følgende vises på displayet
2) Indstil maskinens opstartstidspunkt med knapperne
3) Tryk på ENTER-knappen for at skifte mellem timer og minutter
4) Tryk på MODE-knappen for at gå videre til næste programmering
5) Deaktiver funktionen "Opstart" ved at indstille tidspunktet til 00:00

AUTO ON/OFF
ON 08:50

14.3 Programmering af NEDLUKNING

Programmering af automatisk slukning af maskinen:

1) Gå ind i programmering, indtil følgende vises på displayet
2) Indstil maskinens nedlukningstidspunkt med knapperne
3) Tryk på ENTER-knappen for at skifte mellem timer og minutter
4) Tryk på MODE-knappen for at gå videre til næste programmering
5) Deaktiver funktionen "Nedlukning" ved at indstille tidspunktet til 00:00

AUTO ON/OFF
OFF 18:30

> "Opstarts"- og "Nedluknings"-funktionerne er kun aktive de ugedage, hvor "Hviledags"-funktionen ikke er aktiveret.

14.4 Programmering af HVILEDAG

Følg instrukserne nedenfor, når maskinens nedlukning for hviledag(e) skal programmeres:

1) Gå ind i programmering, indtil følgende vises på displayet:

WORKING DAYS
1 2 3 4 5 6 7

Ugens dage

1 - mandag	5 - fredag
2 - tirsdag	6 - lørdag
3 - onsdag	7 - søndag
4 - torsdag	

Nedlukning

1) Vælg dagen(e) til nedlukning ved at blade med knapperne
2) Anvend ENTER-knappen til at indtaste bindestregen "- " for de(n) dag(e), hvor der ønskes nedlukning.

Eksempel på maskine, som er lukket ned tirsdag og torsdag

WORKING DAYS
1 - 3 - 5 6 7

Tænding

Anvend ENTER-knappen til at nulstille dagens numeriske værdi.

Eksempel på maskine, hvor ingen dage er indstillet til nedlukning

WORKING DAYS
1 2 3 4 5 6 7

> Maskinen forbliver slukket på de ugedage, hvor "Hviledags"-funktionen er aktiveret " - ".

DANSK

14.5 Programmering af REGENERERING AF VANDBLØDGØRER

Programmering af den automatiske advarsel om regenerering af vandblødgører:

1) Gå ind i programmering, indtil følgende vises på displayet
2) Indstil vandmængden (trin af 50 liter) med knapperne
3) Tryk på MODE-knappen for at gå videre til næste programmering

REG. SOFTENER
00000

Når maskinen når op på 90 % af den værdi, der er indstillet på displayet, vises et signal i 5 sekunder. Når maskinen når op på 100 % af den værdi, der er indstillet på displayet, vises et blinkende signal.
Det blinkende signal fjernes og antal liter vand nulstilles ved med programmeringskontakten i stilling ON at trykke samtidig på de 4 knapper på det venstre trykknappanel, indtil displayet viser meddelelsen "00000". Regenereringsstyringen omgås ved at indstille en værdi svarende til 00000 liter.

14.6 Programmering af KEDELTRYK

BOILER PRESSUREBAR
IS=0,0

Ydelsen ikke aktiv.

14.7 Programmering af AUTOMATISK DAMPENHEDS TEMPERATUR

Programmering af aktiveringstemperaturen for den automatiske dampenhed:

1) Gå ind i programmering, indtil følgende vises på displayet
2) Indstil temperaturen med knapperne på det venstre trykknappanel
3) Tryk på MODE-knappen for at gå videre til næste programmering

AUTOSTEAMER
65 °C

Drikkens faktiske temperatur kan adskille sig fra den indstillede temperatur med nogle få grader alt efter mængden af opvarmet drik.

14.8 Programmering af KOPVARMER

Programmering af temperatur samt aktivering af kopvarmer

1) Gå ind i programmering, indtil følgende vises på displayet
2) Indstil temperaturen (70-100 °C) med knapperne
3) Tryk på MODE-knappen for at gå videre til næste programmering

CUP WARMER
80°C

14.9 Programmering af SPROG

Programmering af det viste sprog:

1) Gå ind i programmering, indtil følgende vises på displayet
2) Indstil sproget med knapperne
3) Tryk på MODE-knappen for at gå videre til næste programmering.

> Vælges engelsk, er det muligt at skifte mellem grader Celsius (°C) og Fahrenheit (°F)

14.10 DOSERER-alarm

Styring af doserer-alarm. De 3 viste værdier svarer til bryggrupperne.

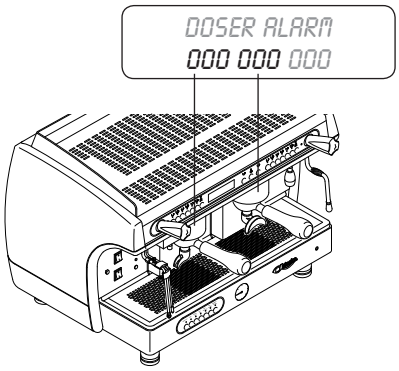

14.11 Aktivering af CAPPUCCINOBRYGGER

Aktivering eller deaktivering af DS-TRYKKNAPPANELET TIL MÆLKEVALG

1) Aktiver eller deaktiver trykknappanelet med knapperne
2) Tryk på MODE-knappen for at gå videre til næste programmering

> Indstillingen NO omgår driften af DS-systemet (trykknappanelet til drikkevalg), (trykknappanelet til automatisk dampenhed, se illustrationen til højre).

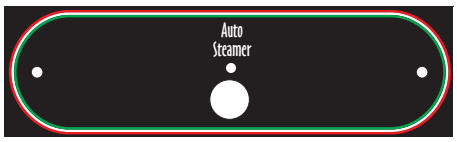

DANSK

14.12 Indstilling af CAPPUCCINO-sekvens (kun med aktiveret cappuccinobrygger)

Programmering af CAPPUCCINO- og MÆLK- OG KAFFE-knapperne på trykknappanelet til mælkevalg.

1) Gå ind i programmering, indtil følgende vises på displayet
2) Med knapperne er det muligt at indstille aftapningssekvensen for mælk og kaffe efter følgende regel:
   - COFFEE > MILK Først kaffe, så mælk
   - MILK > COFFEE Mælken brygges først, derefter kaffen
   - COFFEE + MILK Samtidig brygning af kaffe og mælk
3) Tryk på MODE-knappen for at gå videre til næste programmering

14.13 Aktivering af AUTOMATISK DAMPENHED (ASD)

Valg af aktivering eller deaktivering af den AUTOMATISKE DAMPENHED (ASD) på DS-trykknappanelet.

1) Aktiver eller deaktiver den automatiske dampenhed med knapperne
2) Tryk på MODE-knappen for at gå videre til næste programmering

AUTOSTEAMER
YES / NO

14.14 Programmering af RENGØRING (kun med aktiveret cappuccinobrygger)

Programmering af anmodning om at RENGØRE mælkekredsløbet og cappuccinobryggeren.

1) Gå ind i programmering, indtil følgende vises på displayet
2) Benyt knapperne til at programmere tiden på XXX minutter siden sidste mælkeaftapning
3) Tryk alternativt på ENTER-knappen og programmer antallet af mælkebrygninger YYY med -knapperne, hvorefter en vaskecyklus bedes gennemført
4) Tryk på MODE-knappen for at gå videre til næste programmering

WASH
MIN: XXX NUM: YYY

> Det tilrådes kun at programmere den ene af de to faktorer, dvs. indstille en tid eller et antal valg, så det undgås at stille for mange krav til maskinen.

14.15 Konfigurering af MÆLK TILSAT KAFFE -KOLD- eller -VARM-

Gør således for at konfigurere maskinen:

1) Gå ind i programmering, indtil følgende vises på displayet
2) Indstil den type brygning med mælk, der skal tilsættes et skud kaffe, COLD eller HOT med knapperne
3) Vend tilbage til toppen af menuen ved at trykke på MODE-knappen

MILK WITH SHOT OF COFFEE
COLD

MILK WITH A SHOT OF COFFEE
HOT

15. Nulstilling af data

15.1 Nulstilling af doserer-alarm

1) Anbring programmeringsknappen i stilling **ON**
2) Blad med MODE-knappen i menuen, indtil doserer-alarmen lyder
3) Tryk på knappen for at starte nulstilling
4) Tryk på knappen i 3 sekunder for at bekræfte nulstilling.

DOSER ALARM
021 007 000

RESET COUNTING ?
PRESS + 3 SEC.

DOSER ALARM
000 000 000

15.2 Nulstilling af tæller

1) Anbring programmeringsknappen i stilling **OFF**
2) Hold PROG-knappen på det venstre trykknappanel nede i 5 sekunder
3) Anbring programmeringsknappen i stilling **ON**
4) Tryk på knappen for at starte nulstilling
5) Tryk på knappen i 3 sekunder for at bekræfte nulstilling

ESPRESSO GR1
00000000

RESET COUNTING ?
PRESS + 3 SEC.

DATA RESET

> Den ovennævnte procedure gør det muligt at nulstille tællerne for de enkelte valg (gruppe 1-2-3, mælkevalg), men ikke at nulstille maskinen helt (maskinens livscyklus).
> Kun valg foretaget på trykknappanelet for mælkevalg, og hvori kaffe indgår, øger tallet på maskinens totaltæller.

15.3 Nulstilling af vandtæller (liter) til regenerering

1) Sæt programmeringskontakten i stilling **ON**
2) Tryk samtidig på de 4 PROG-knapper på det venstre tryk-knappanel, indtil displayet viser signalet
3) Regenereringskontrollen omgås ved at indstille værdien til **00000** liter.

REG. SOFTENER
00000

REG. SOFTENER
00000

16. Meddelelser

	årsag	afhjælpning
1,0 BAR 120°C BOILER FILLING	Kedel fyldes med vand, når maskinen anvendes første gang, eller når den efterfyldes for at nå vandstanden.	Vent, til kedlen er helt fyldt.
1,1 BAR 120°C FILLING TIMEOUT	Normal aktivering af tidsgrænsen ved første vandpåfyldning af kedlen.	Sluk for maskinen og tænd den derefter igen.
	Det tager længere tid end forventet at fylde kedlen med vand.	Sørg for, at hovedhanen er åben. Sluk for maskinen, og tænd den derefter igen. Tilkald teknisk assistance, hvis advarslen stadig er tændt efter nogle få forsøg.
DOSERERALARM	1) Formalingen for fin 2) Vandforsyningsventil lukket 3) Fejl i den elektroniske fyldningsregulering	1) Juster formalingen 2) Åbn vandforsyningsventilen 3) Stands brygningen ved at trykke på brygknappen, og tilkald teknisk service
REG. SOFTENER	Regenerering af blødgører mangler.	Foretag regenerering af vandblødgøreren. Se afsnit 15.3 for at fjerne dette signal.

> Tilkald tekniske assistance, hvis maskinen ikke vil køre.

DANSK

C.M.A. S.p.A.
Via Condotti Bardini, 1 - 31058 SUSEGANA (TV) - ITALIEN
Tlf. +39.0438.6615 - Fax +39.0438.60657
www.cmaspa.com - cma@cmaspa.com

Cod. 02000245 - Rev. 01 - 12/2005